LEGO CREATOR

6747

1

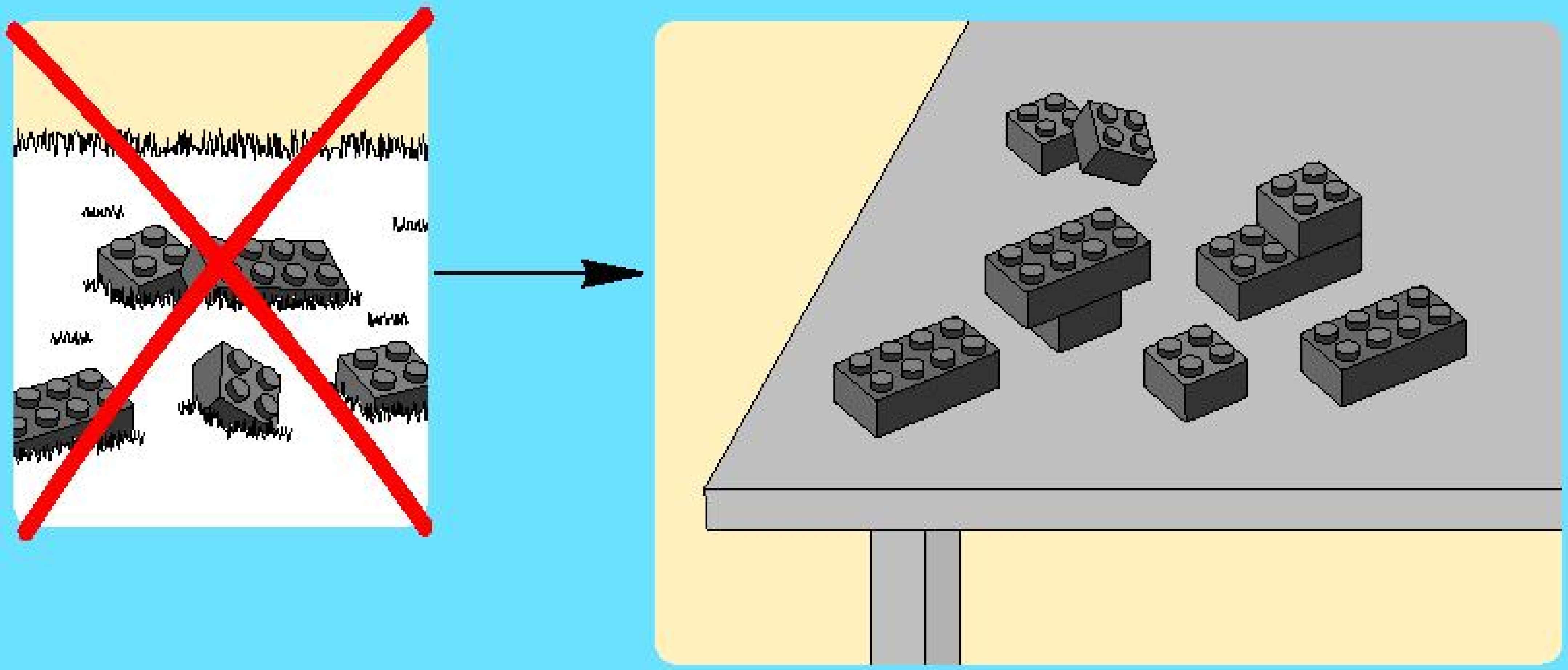

2

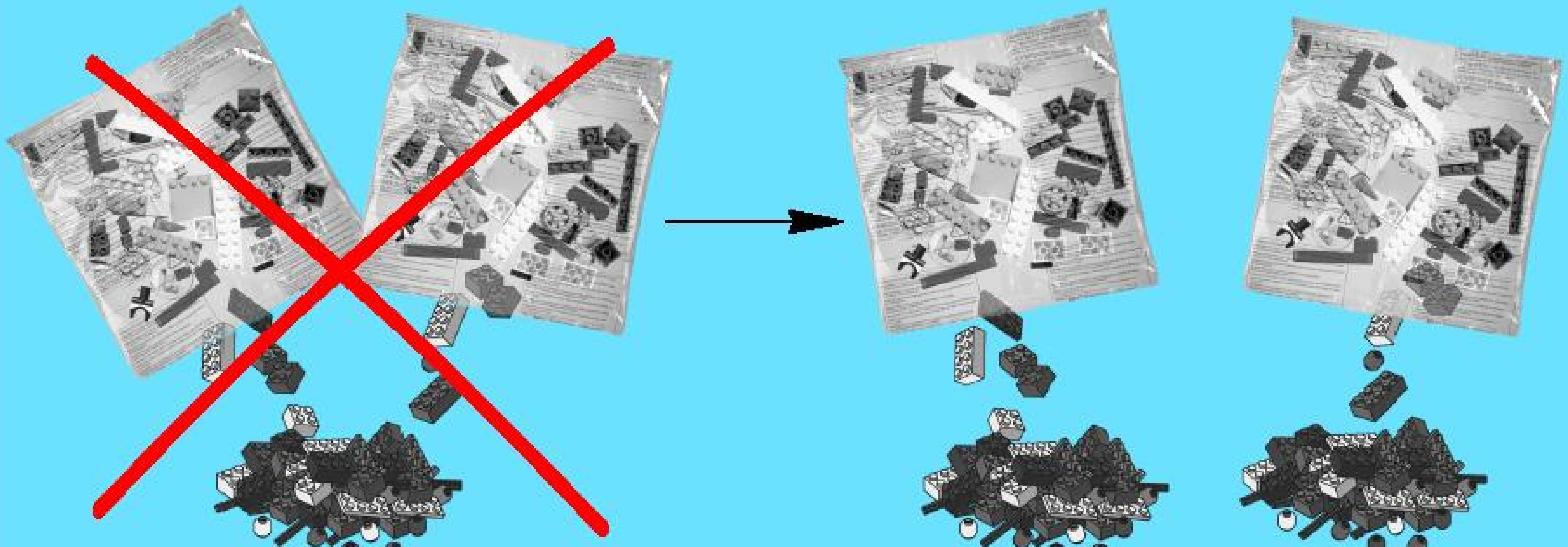

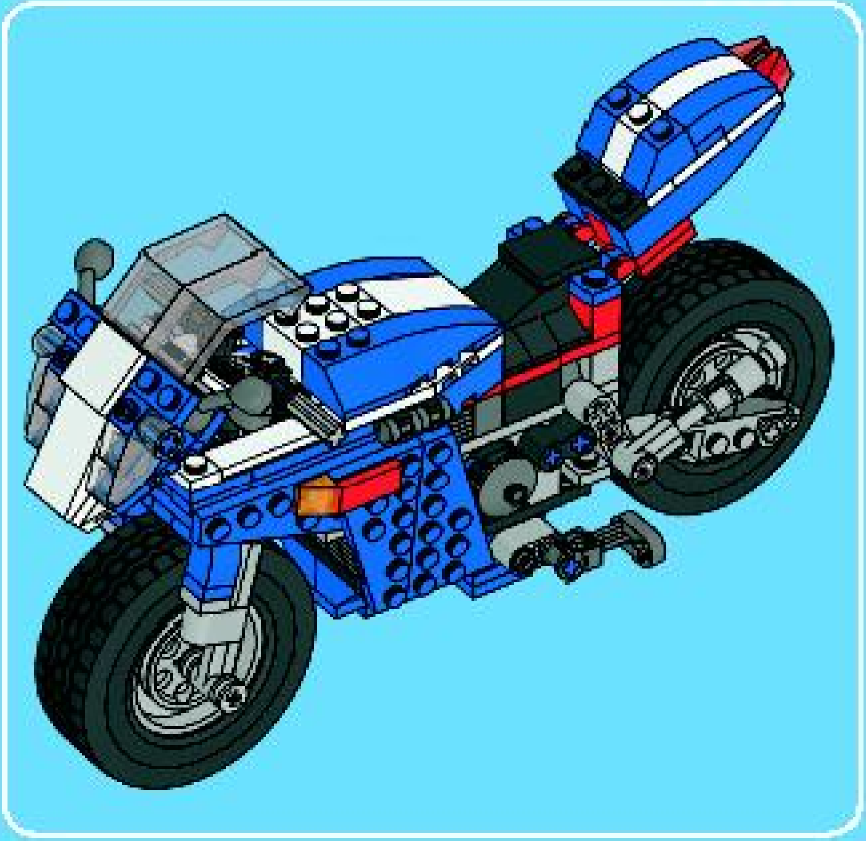

1x

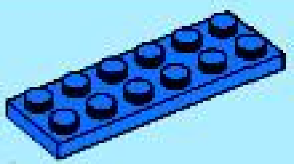
1x

1

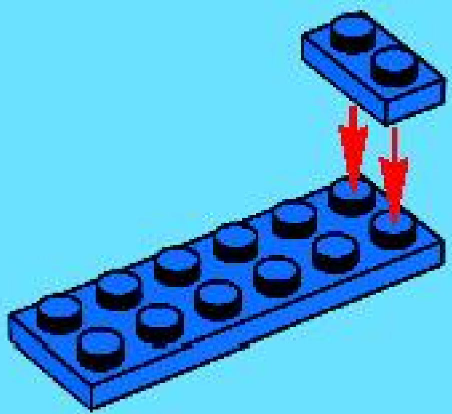

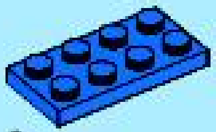
2x

2

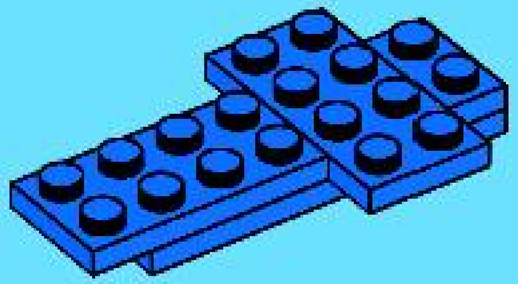

2x

3

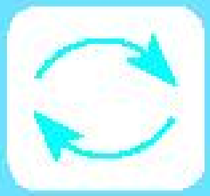

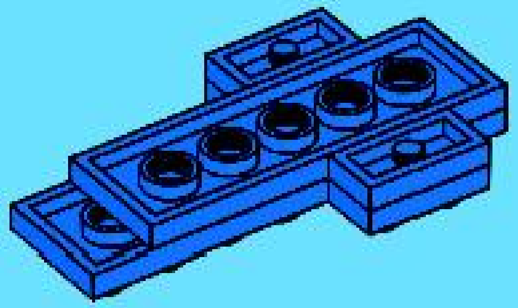

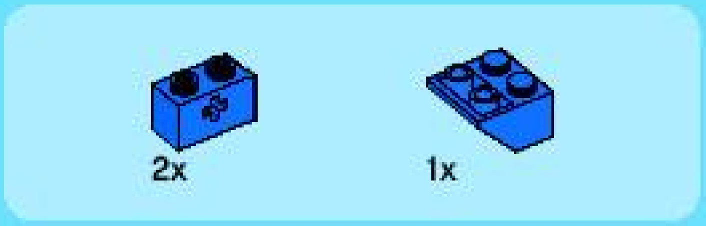

4

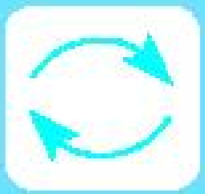

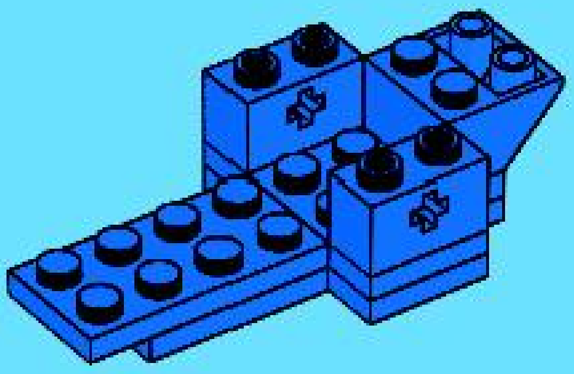

5

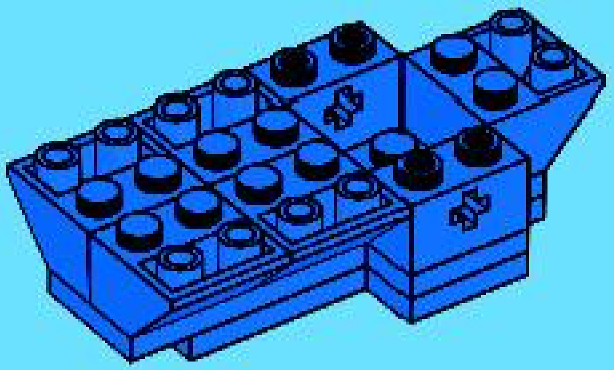

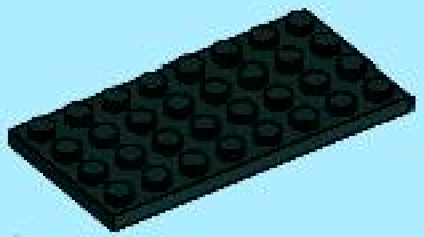

1x

6

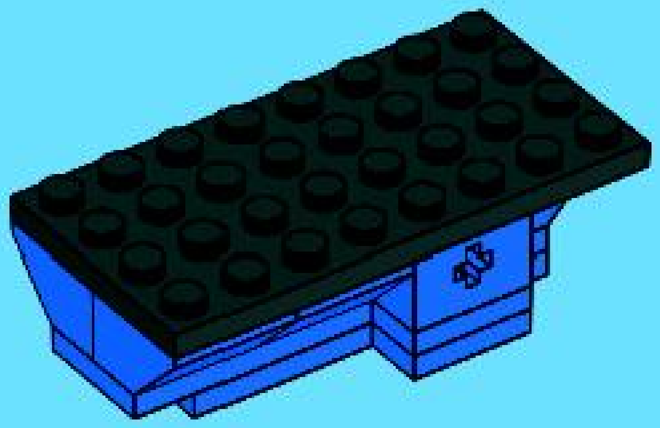

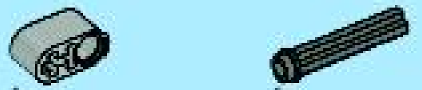

1x 1x

7

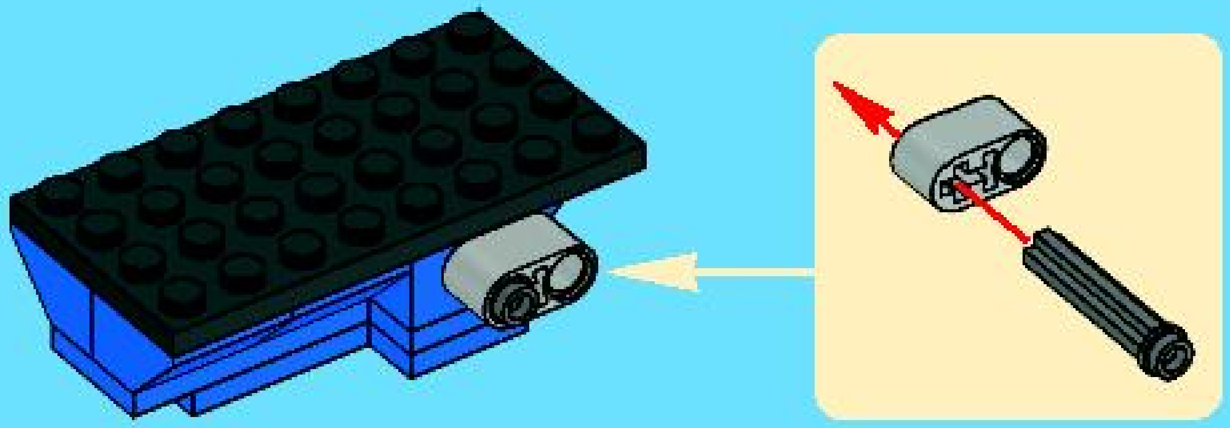

8

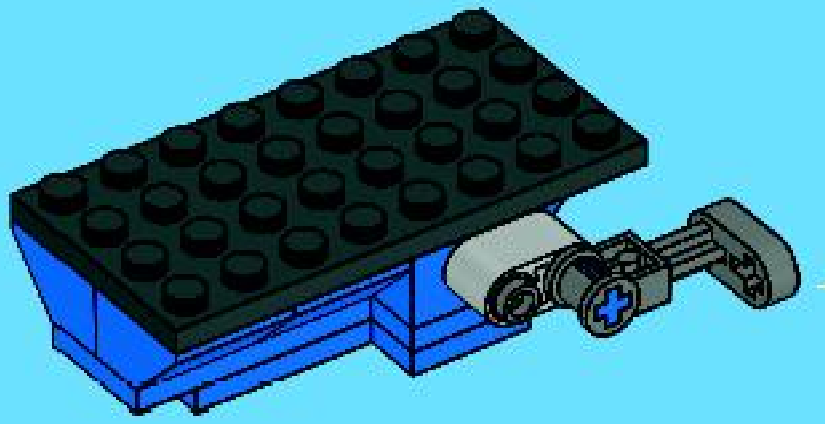

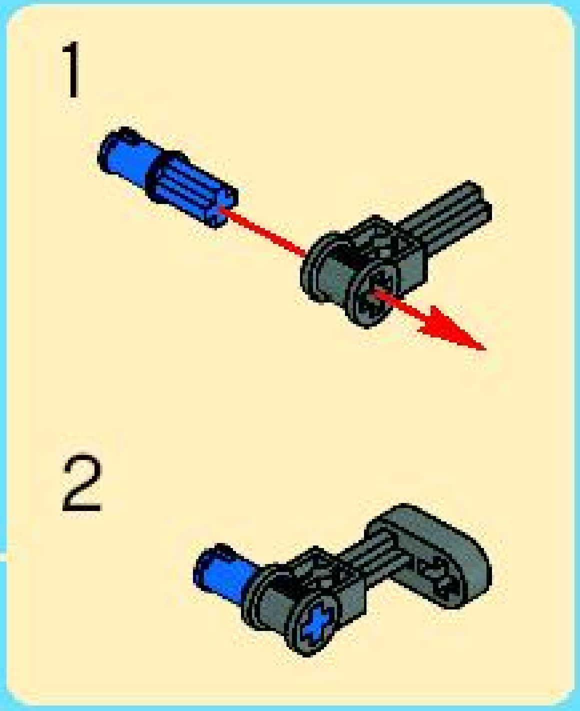

9

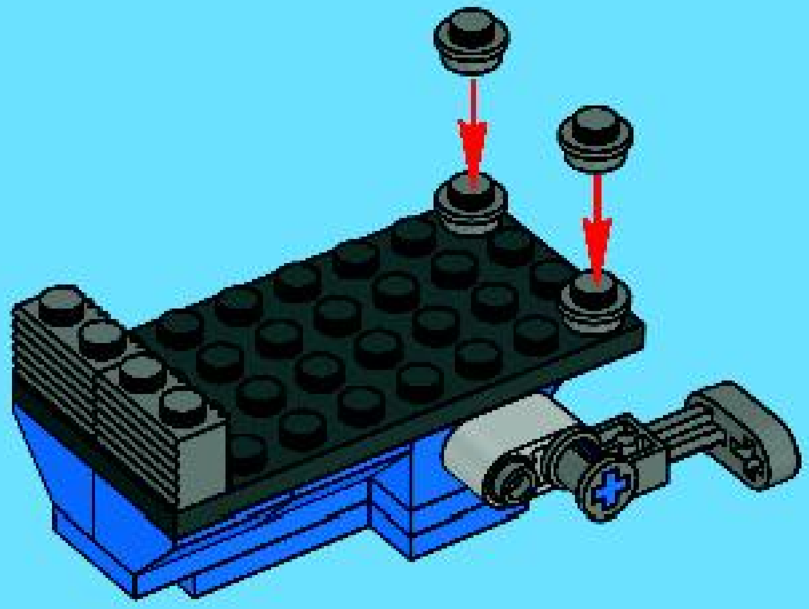

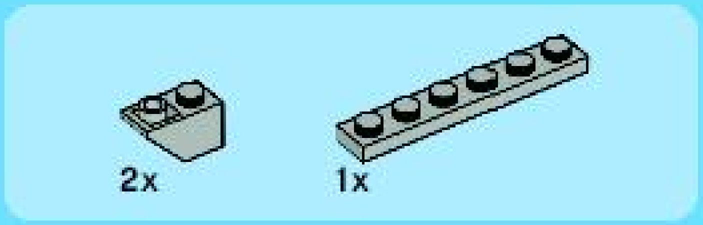

10

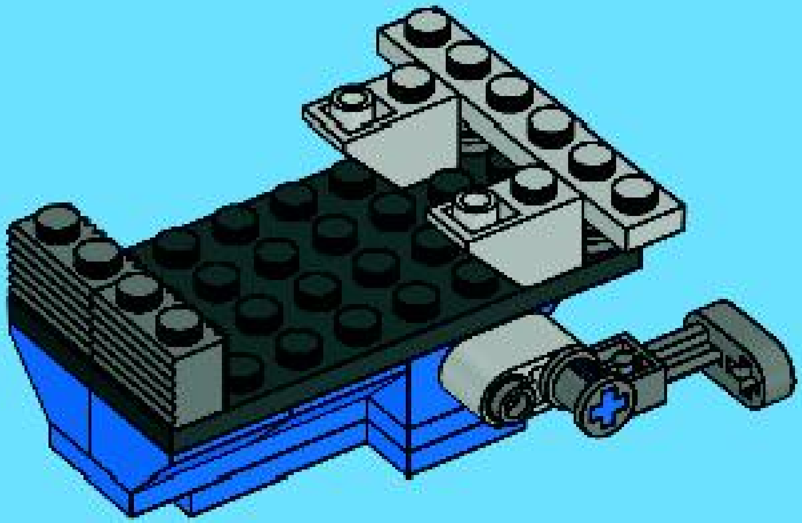

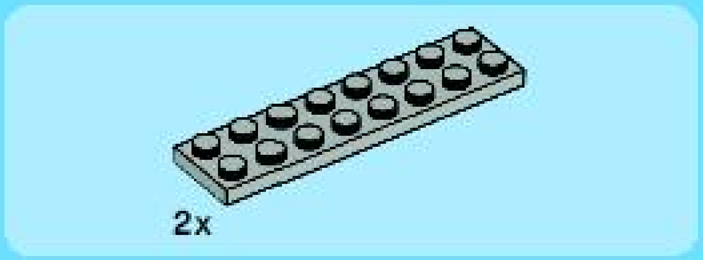

11

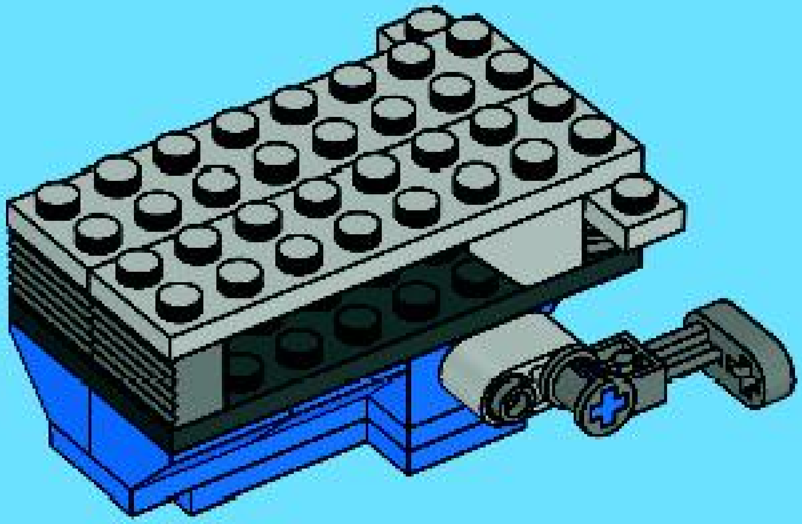

12

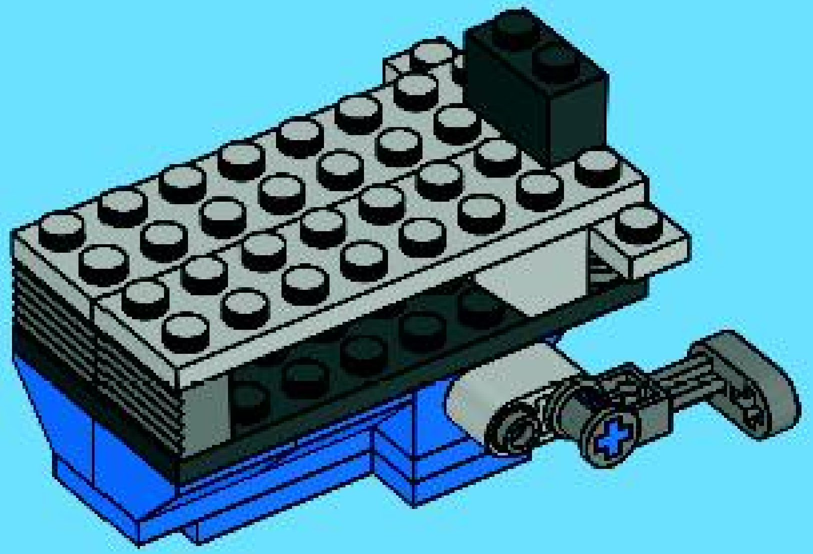

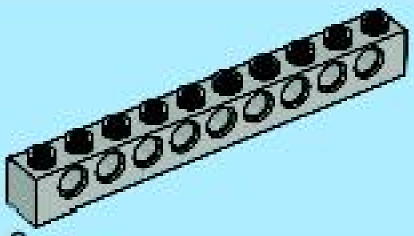

13

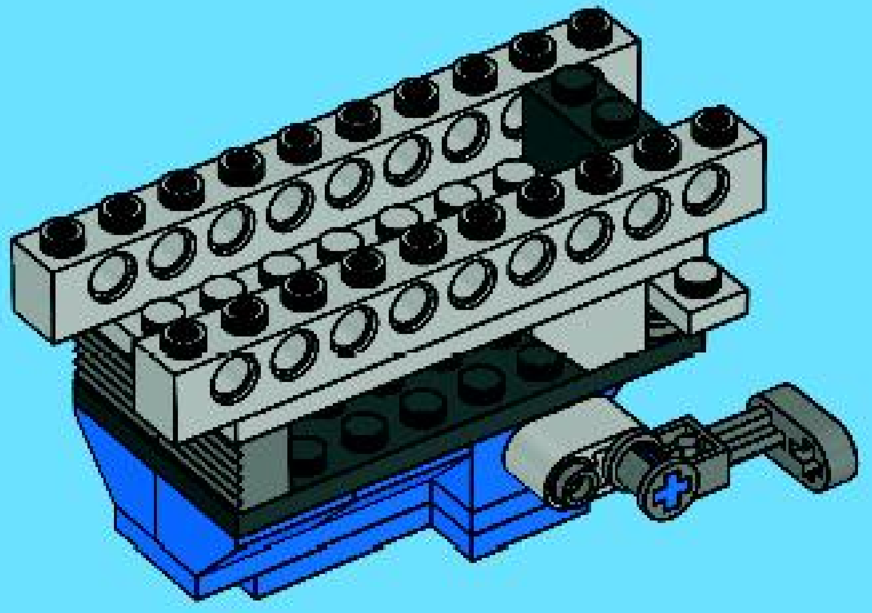

2x

14

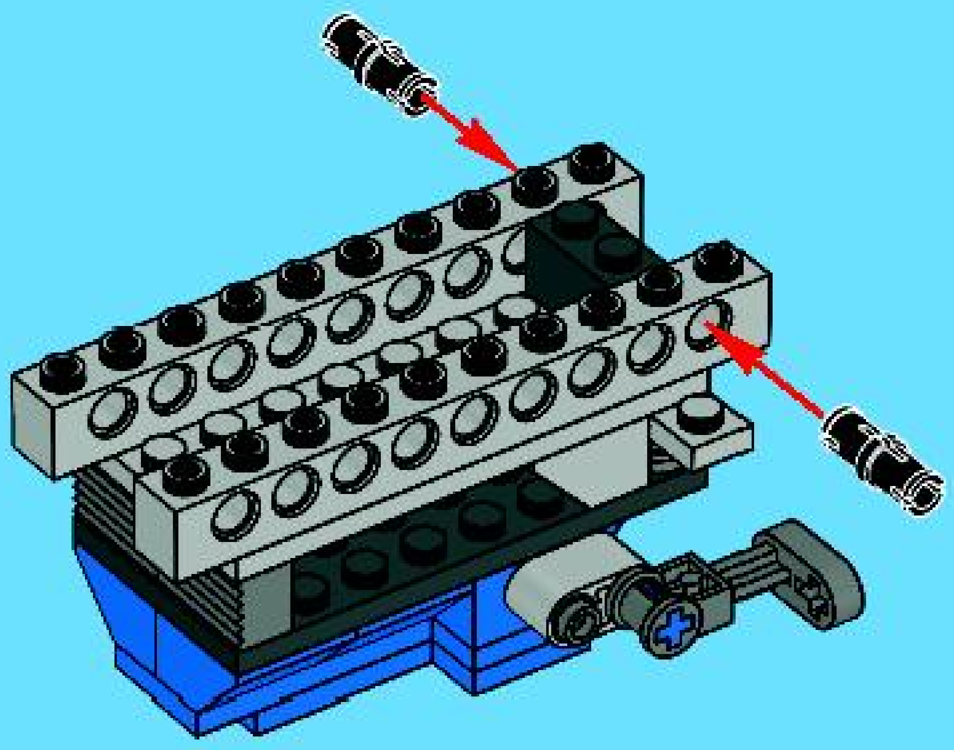

4x

2x

15

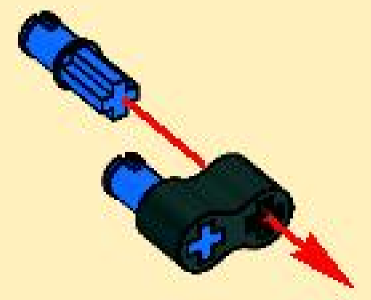

2x

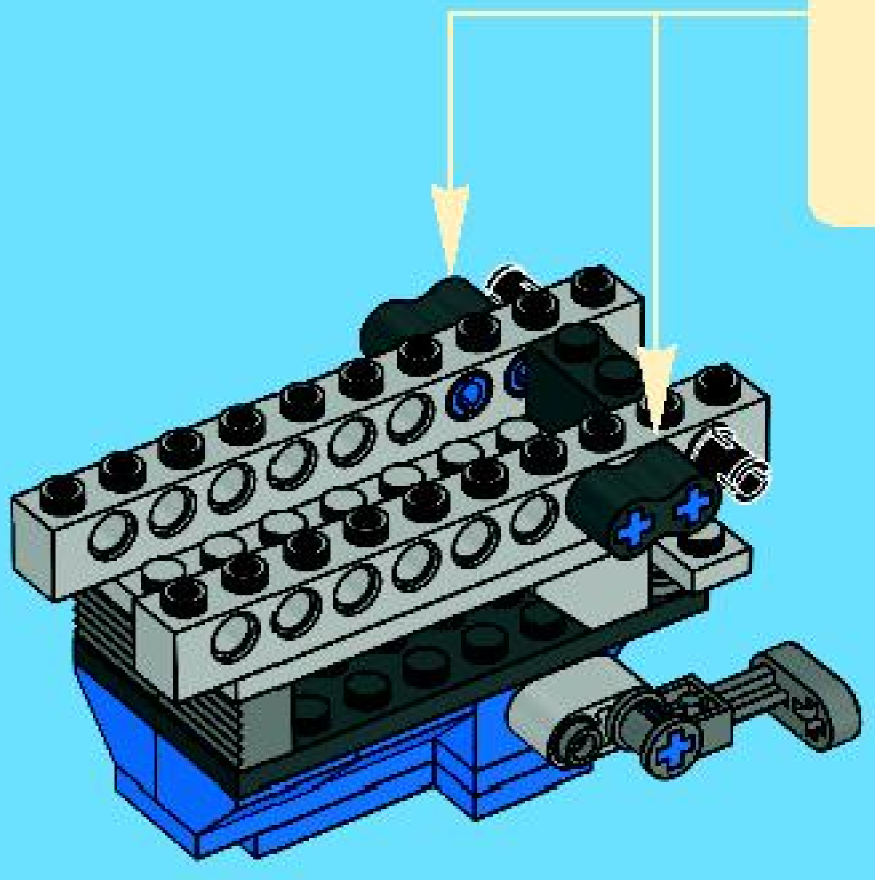

16

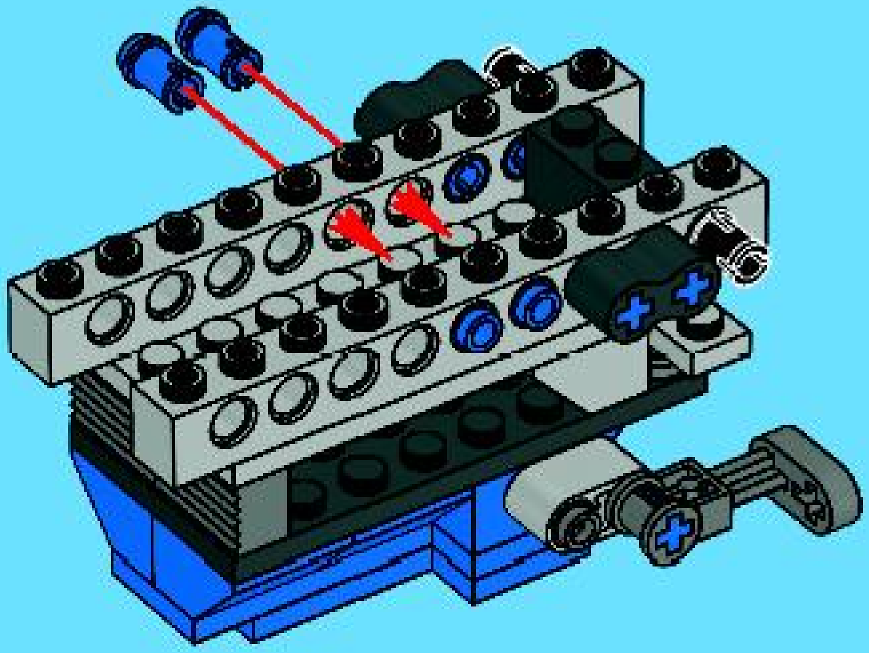

17

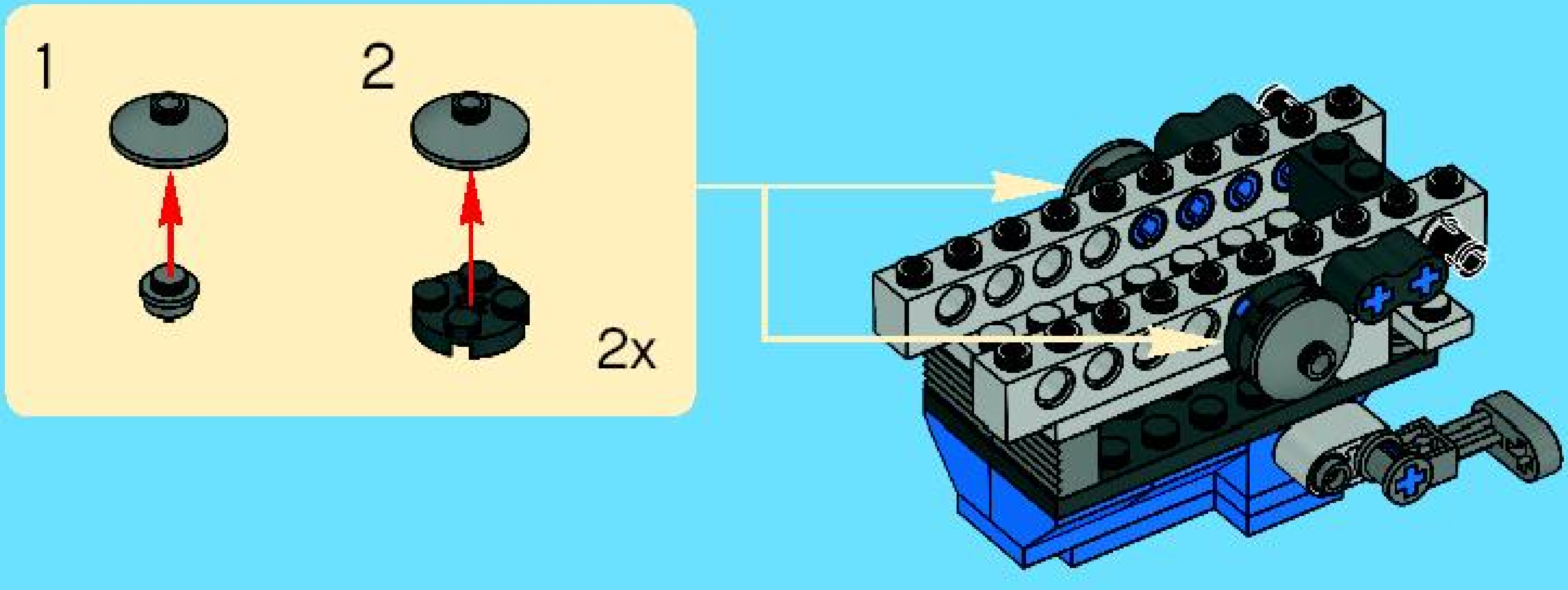

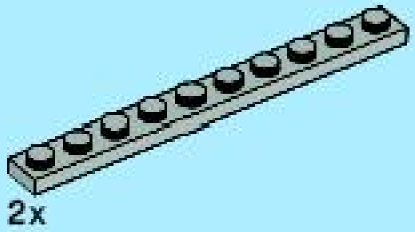

18

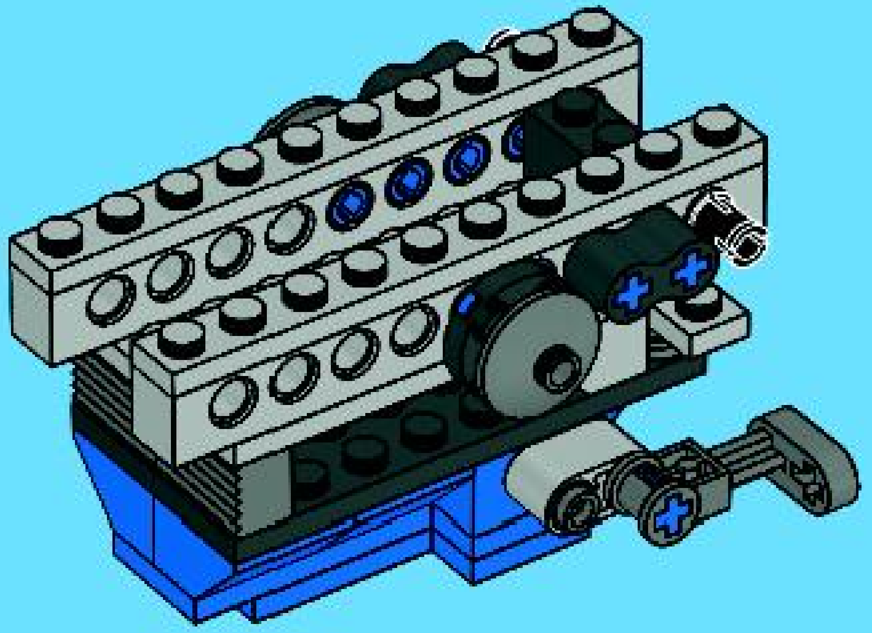

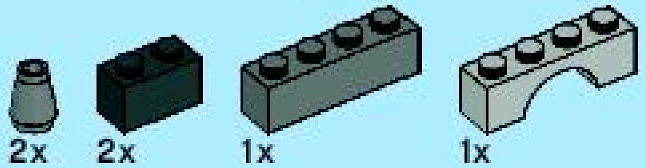

19

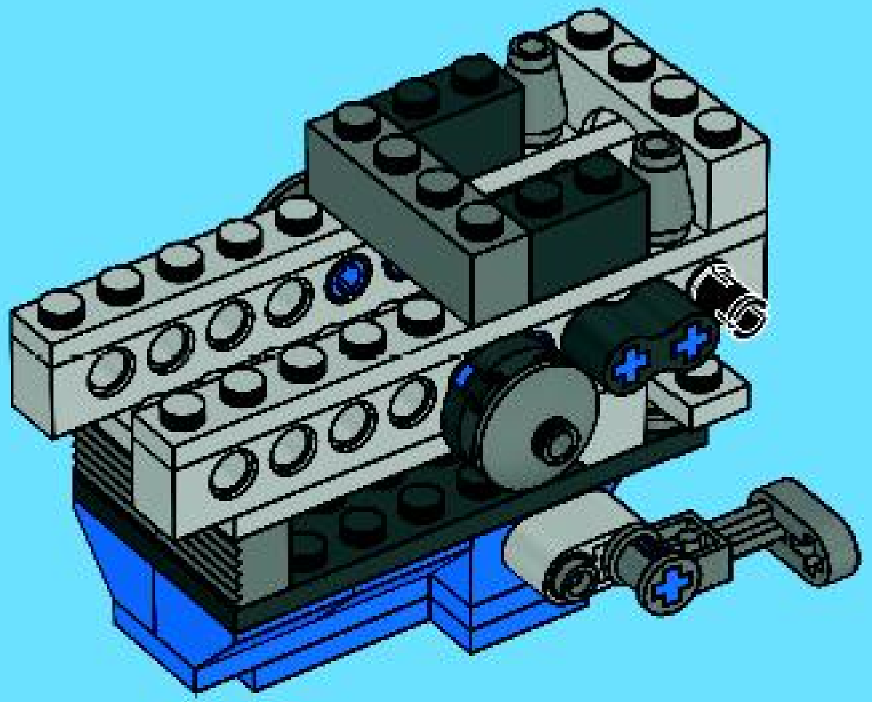

20

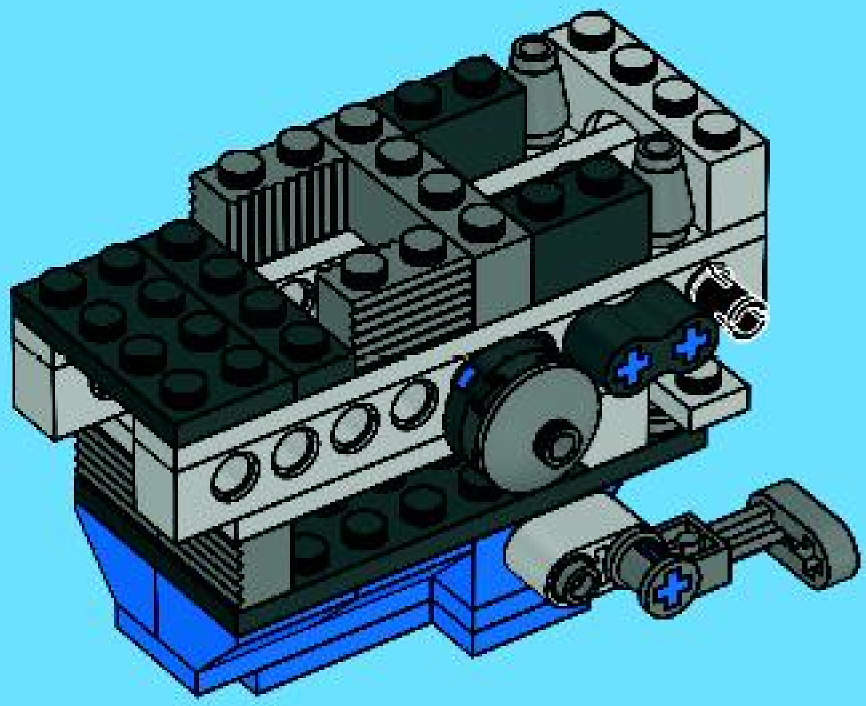

21

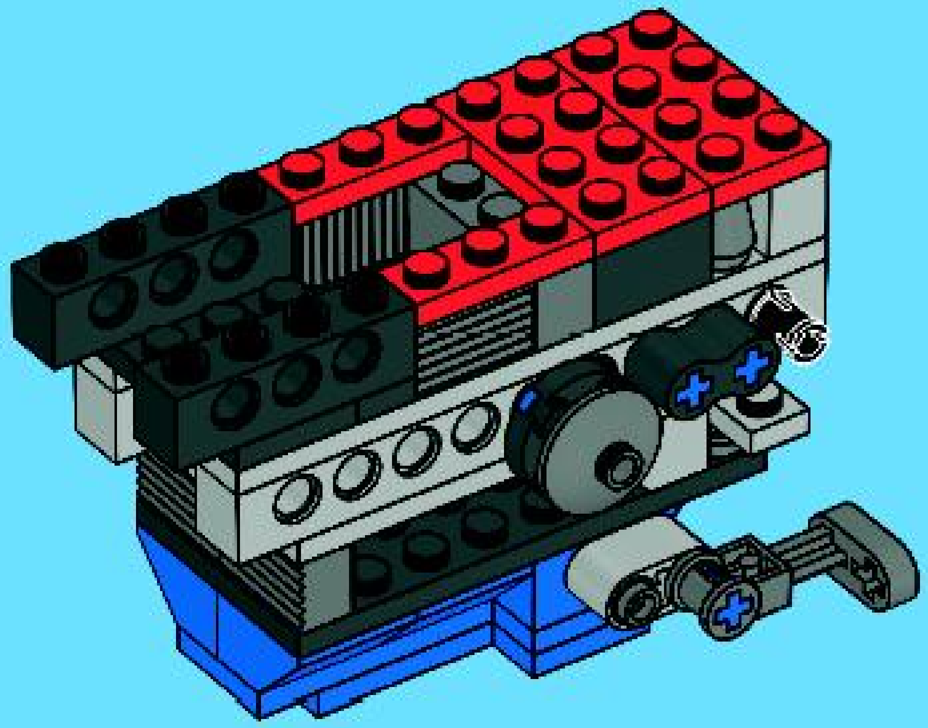

22

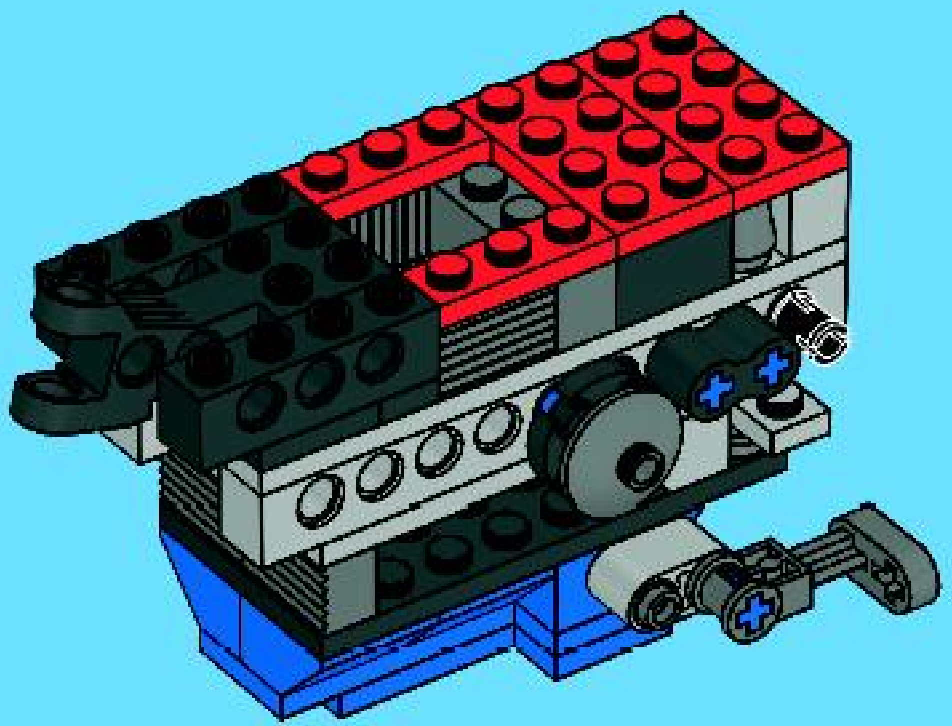

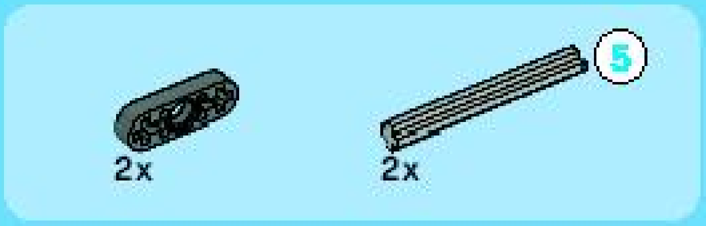

23

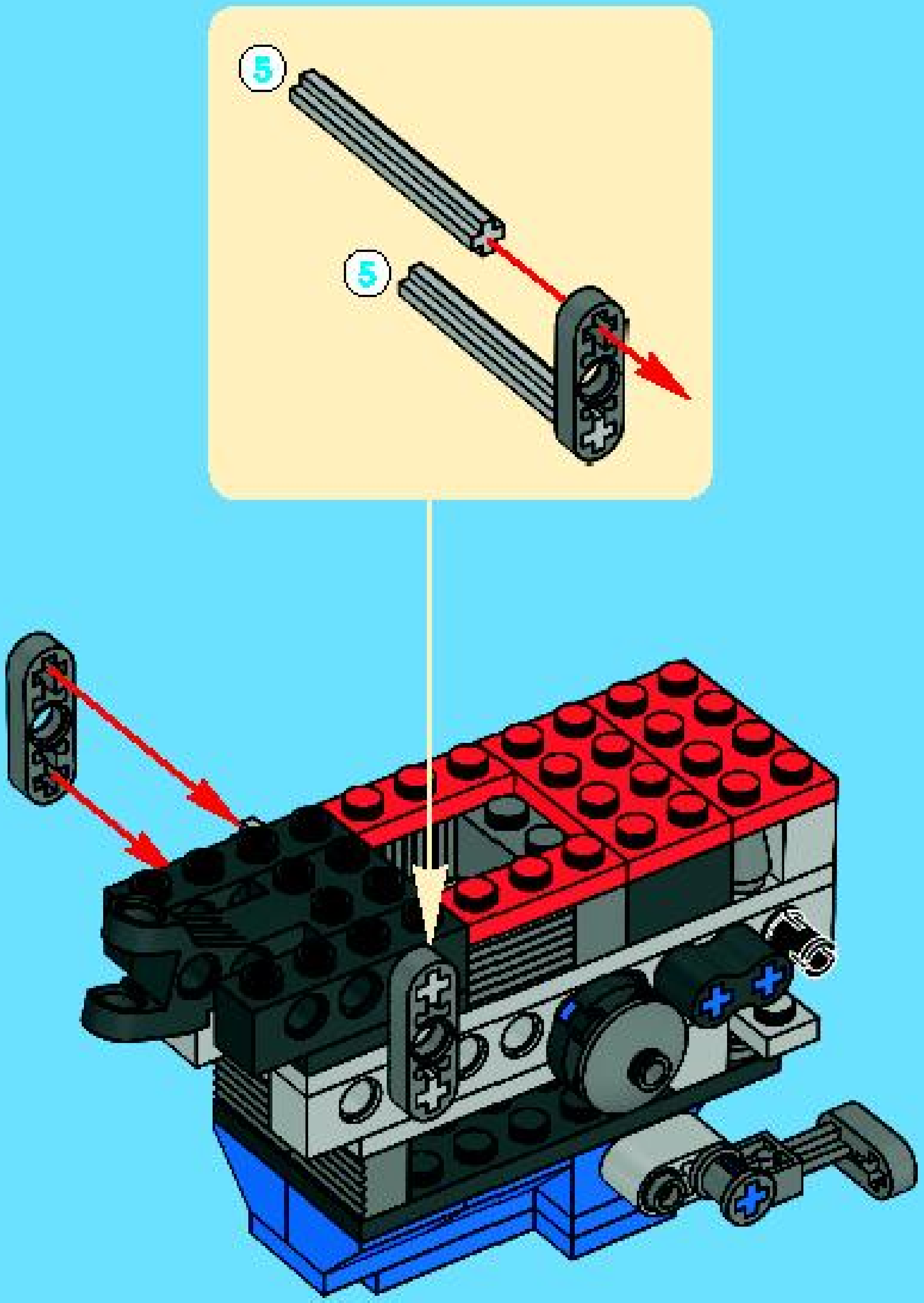

24

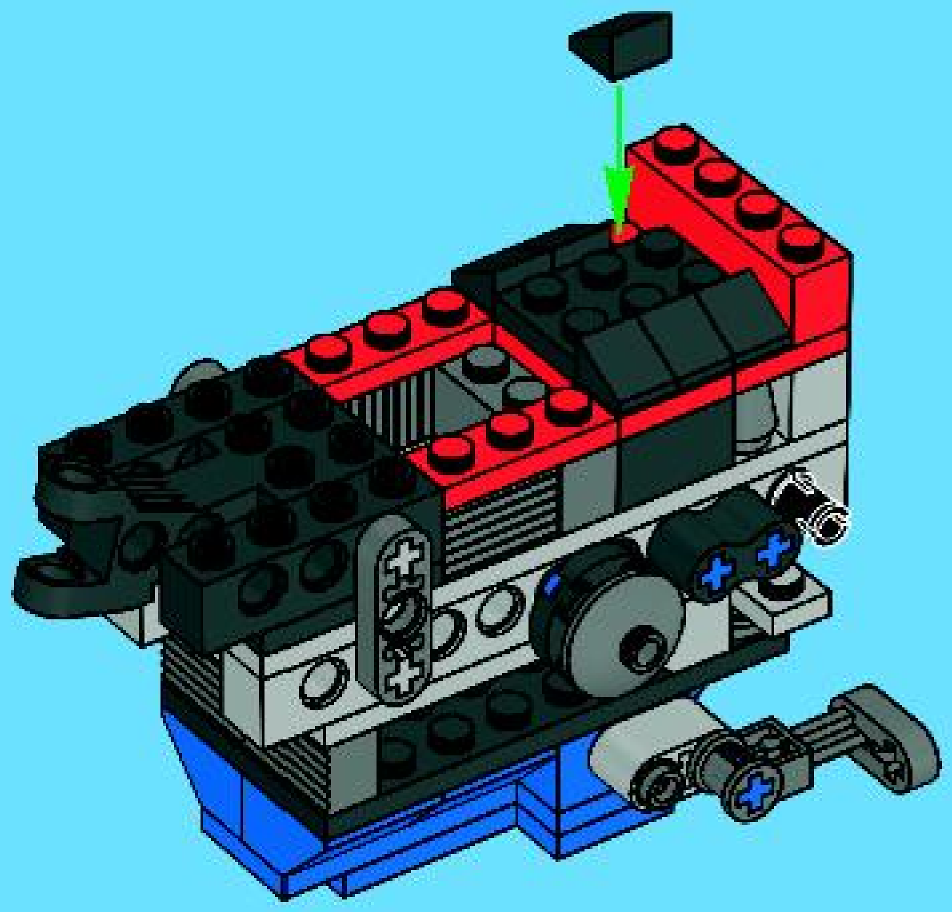

25

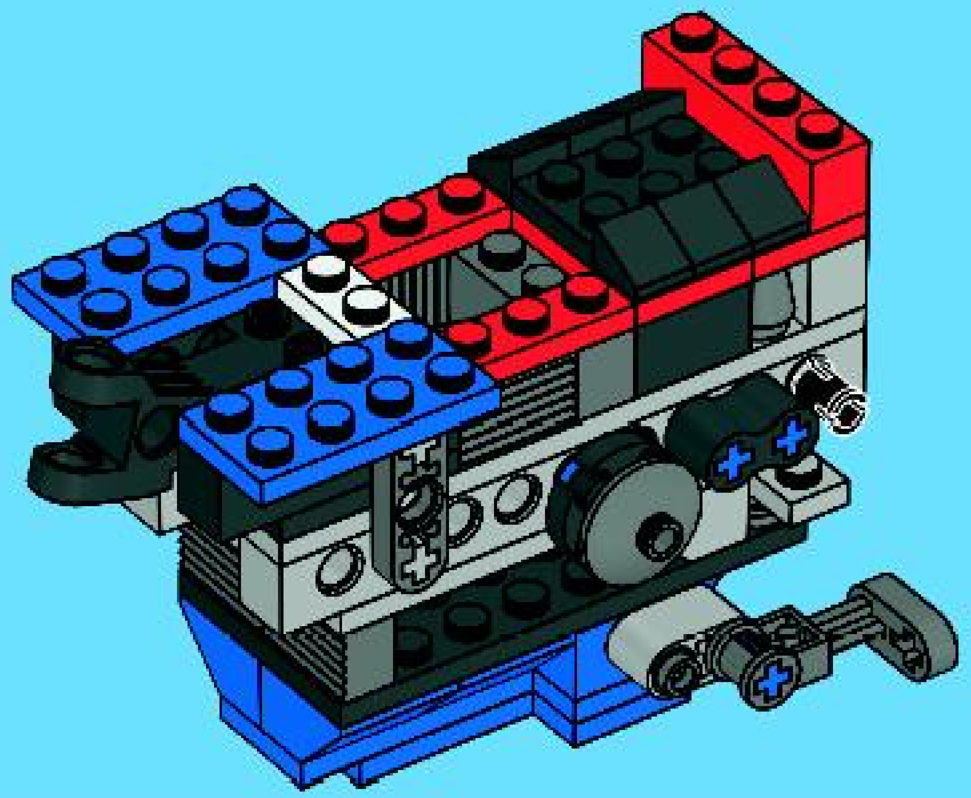

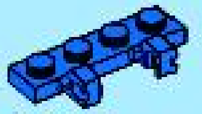
1x

1x

26

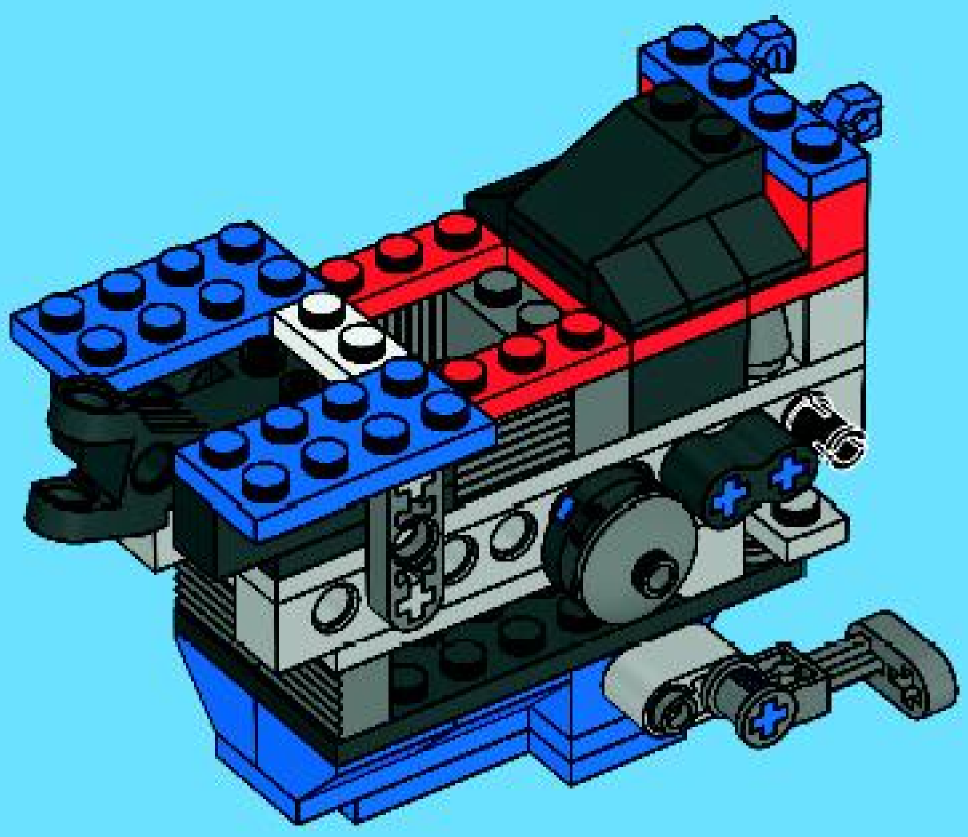

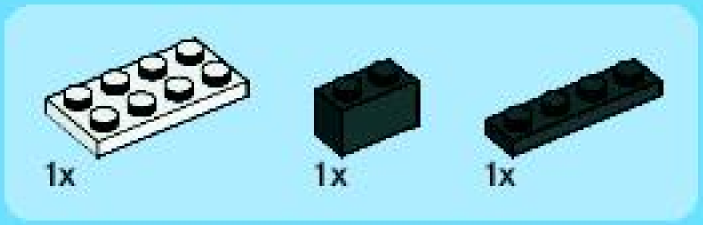

27

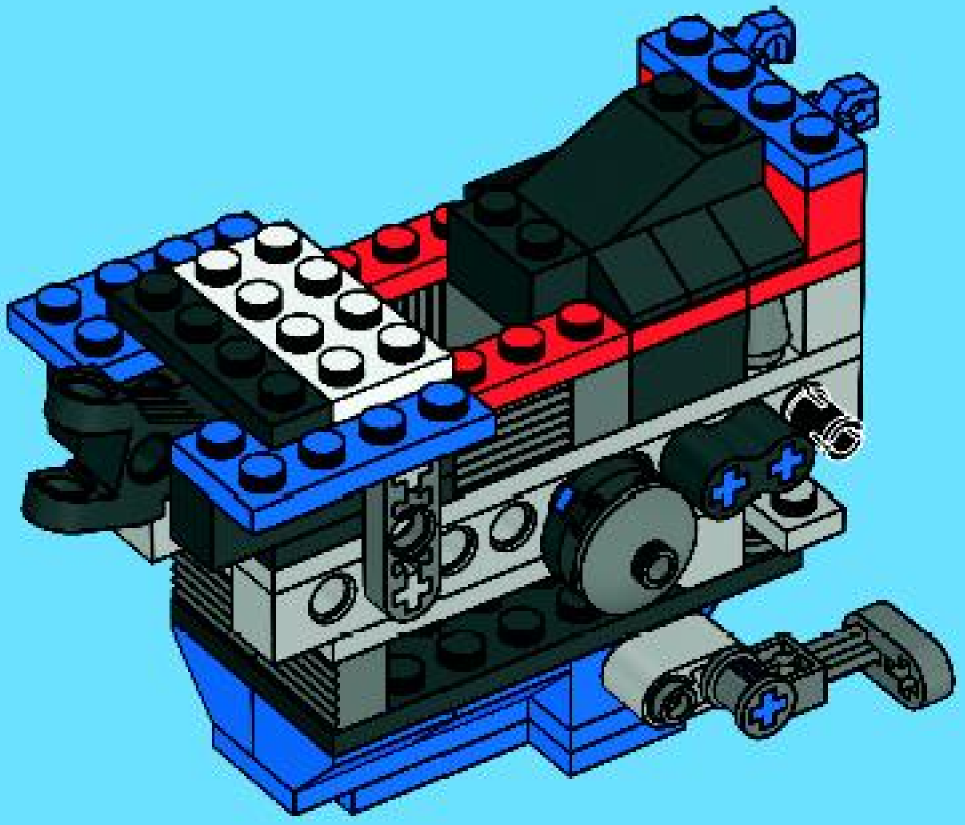

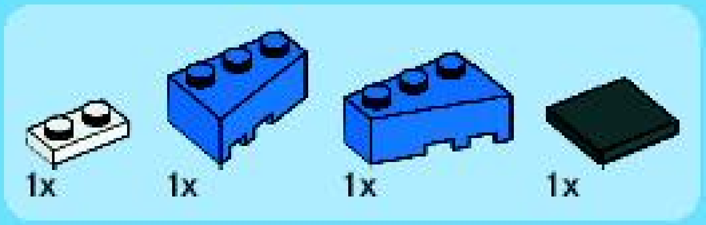

28

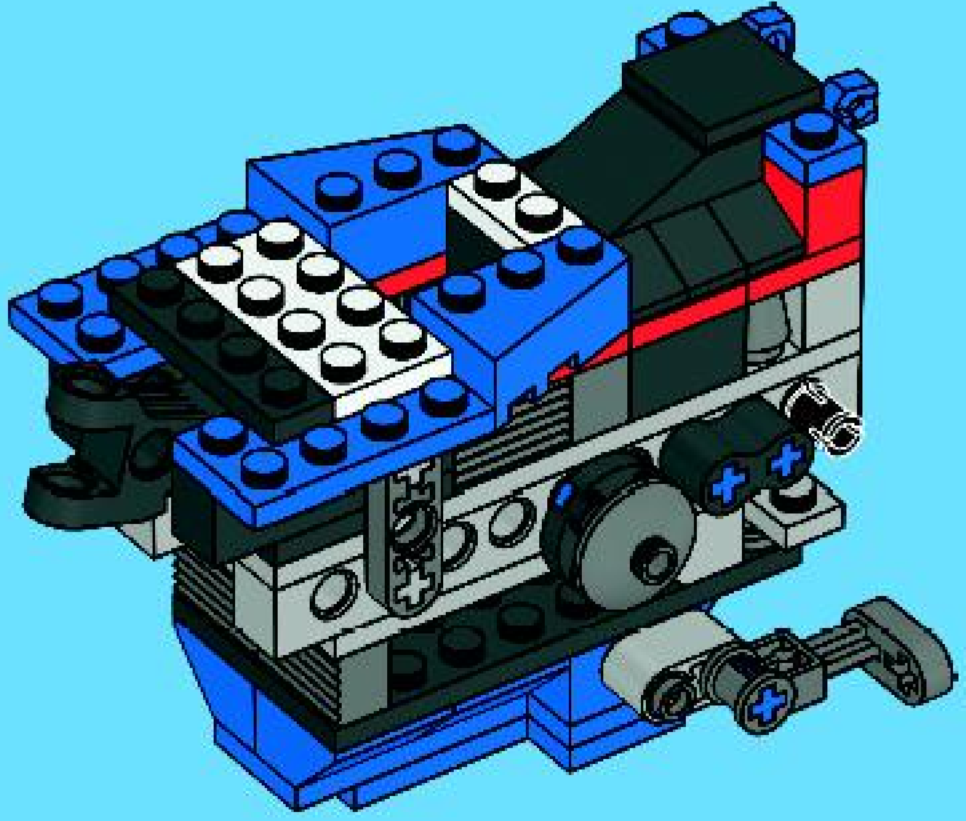

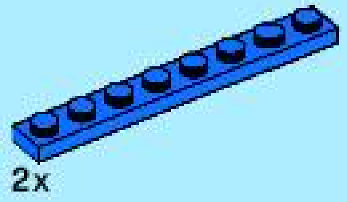

29

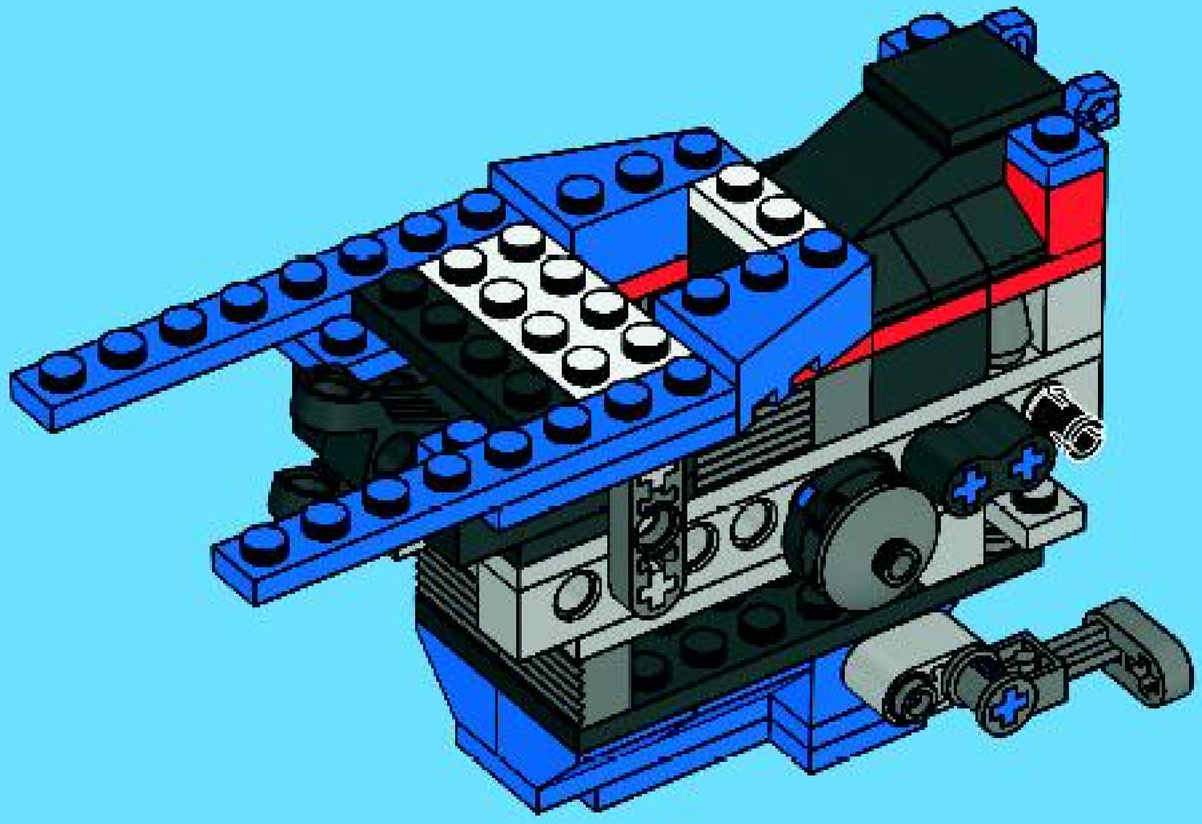

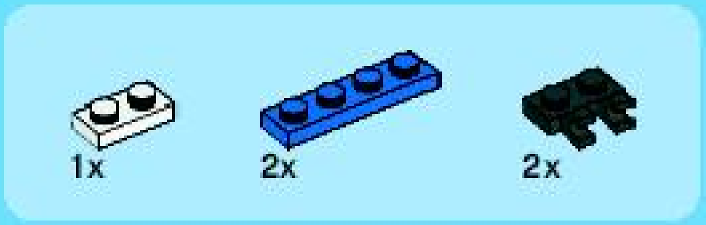

30

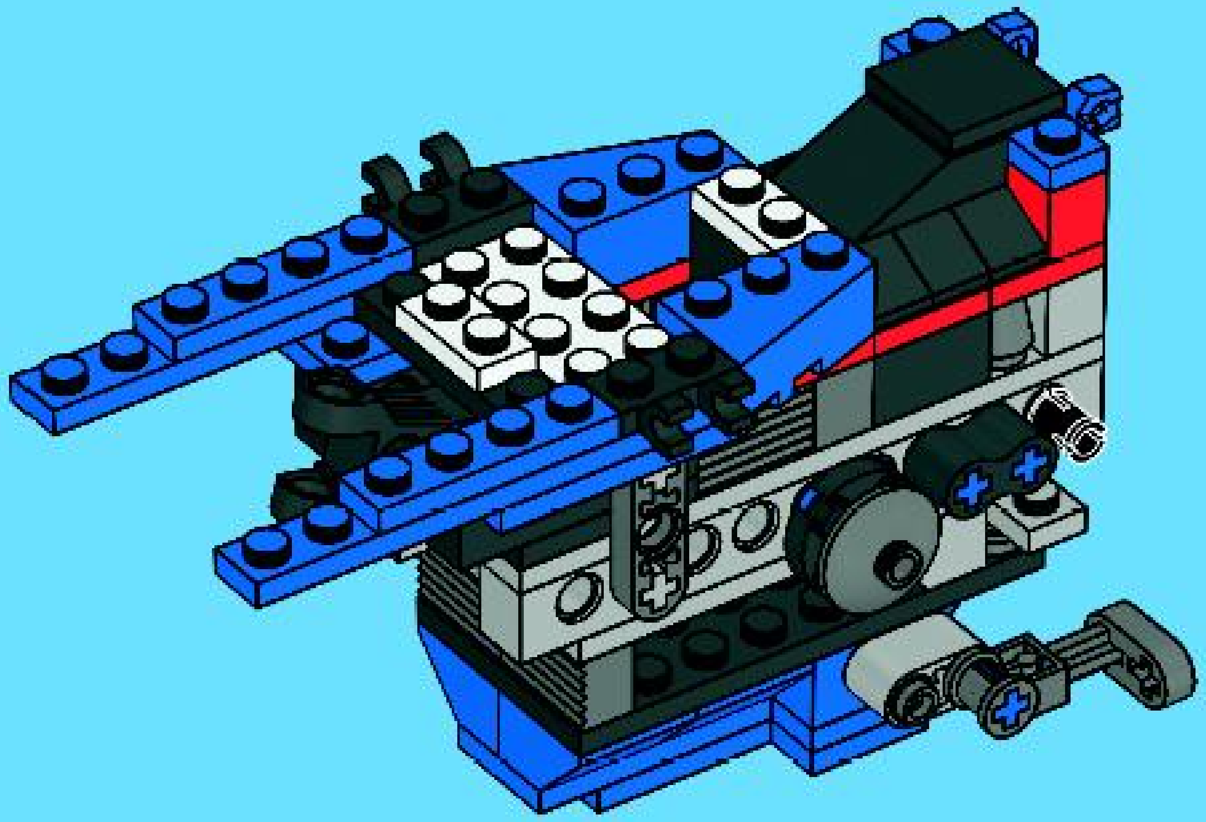

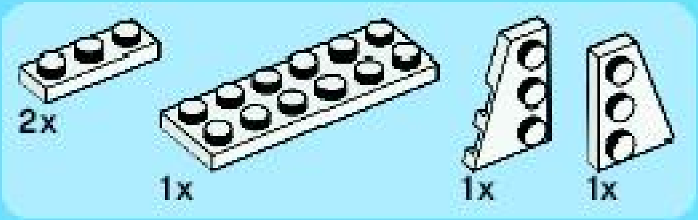

31

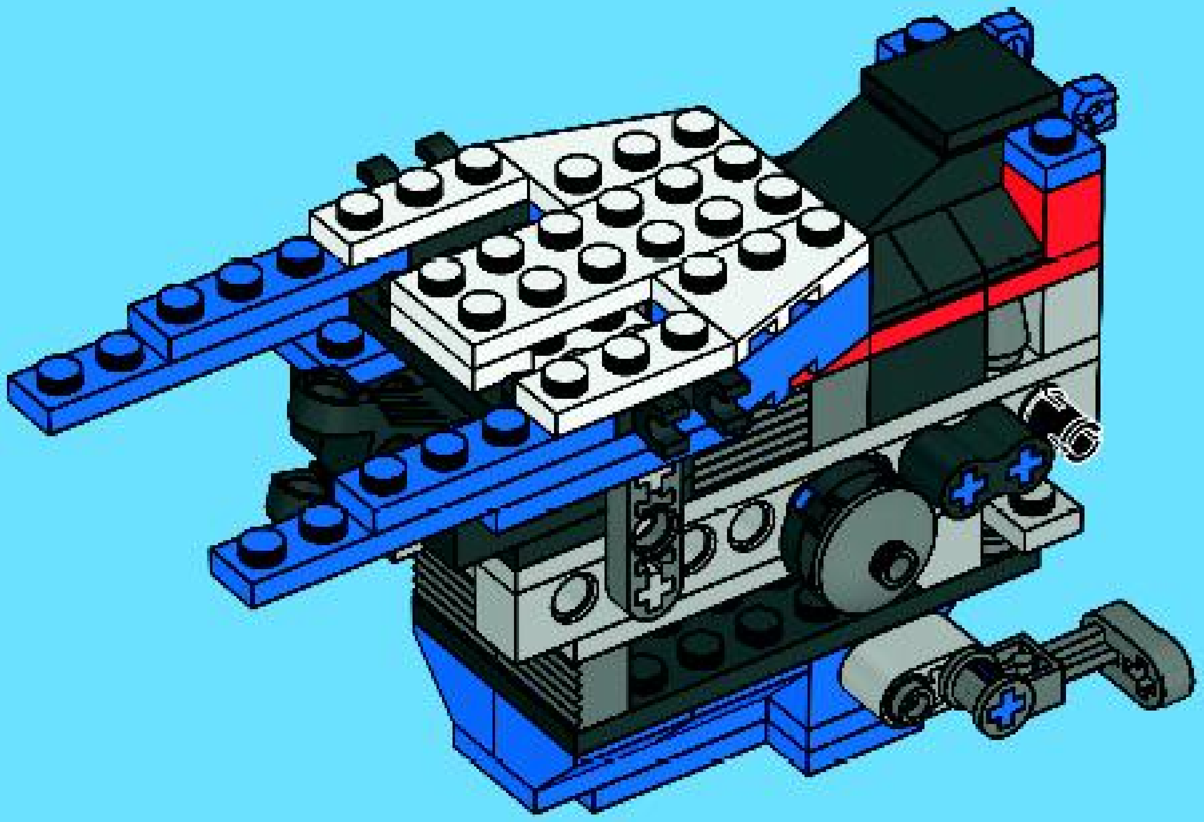

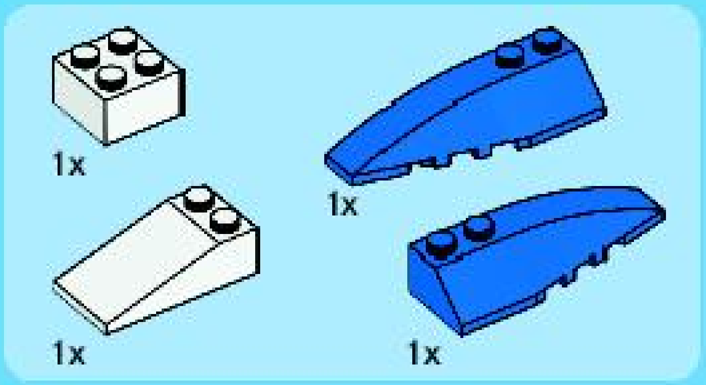

32

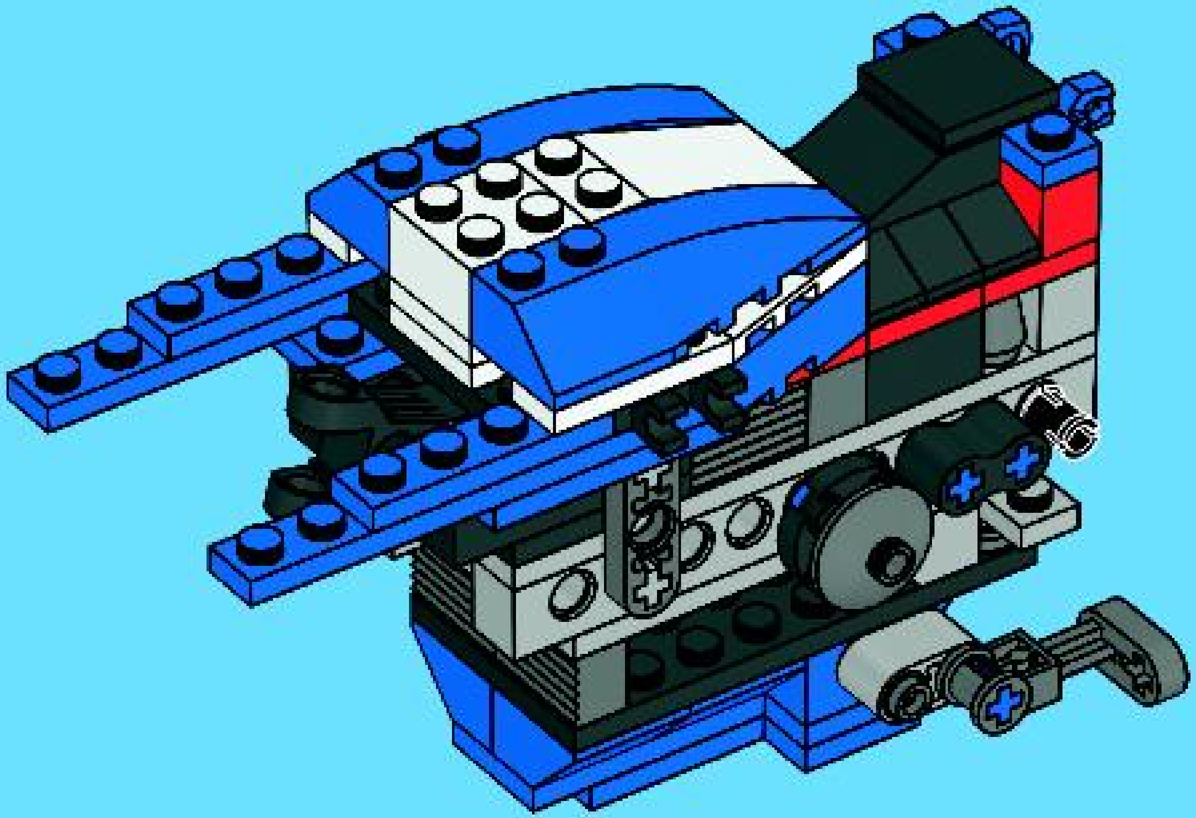

33

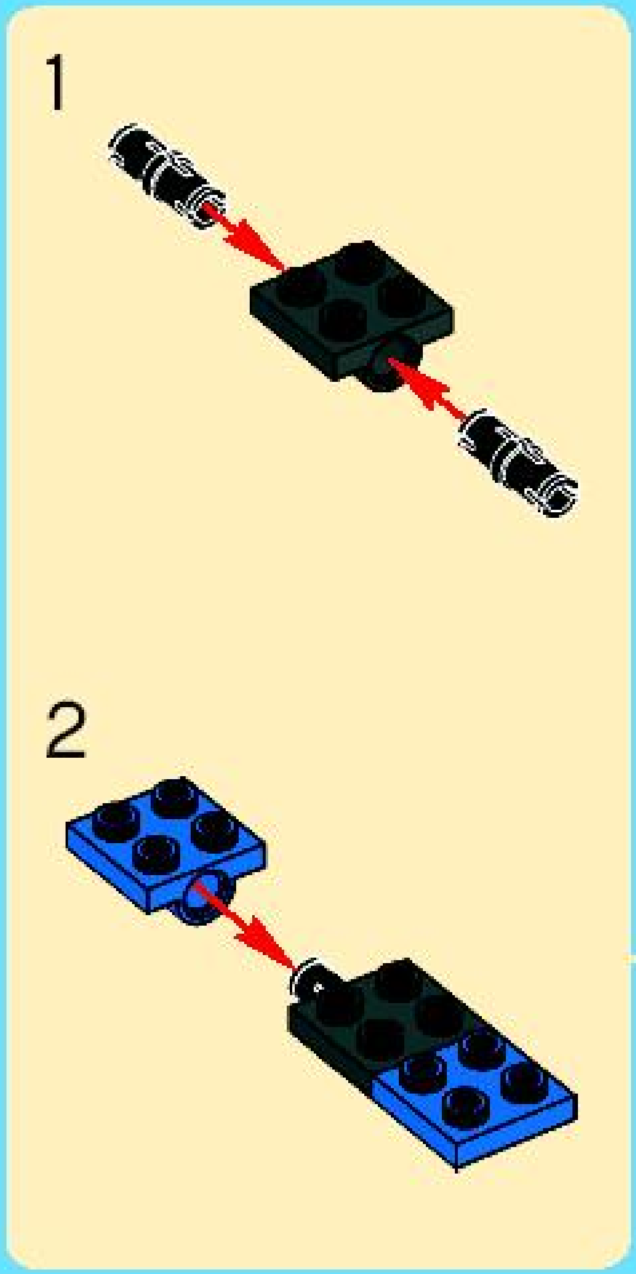

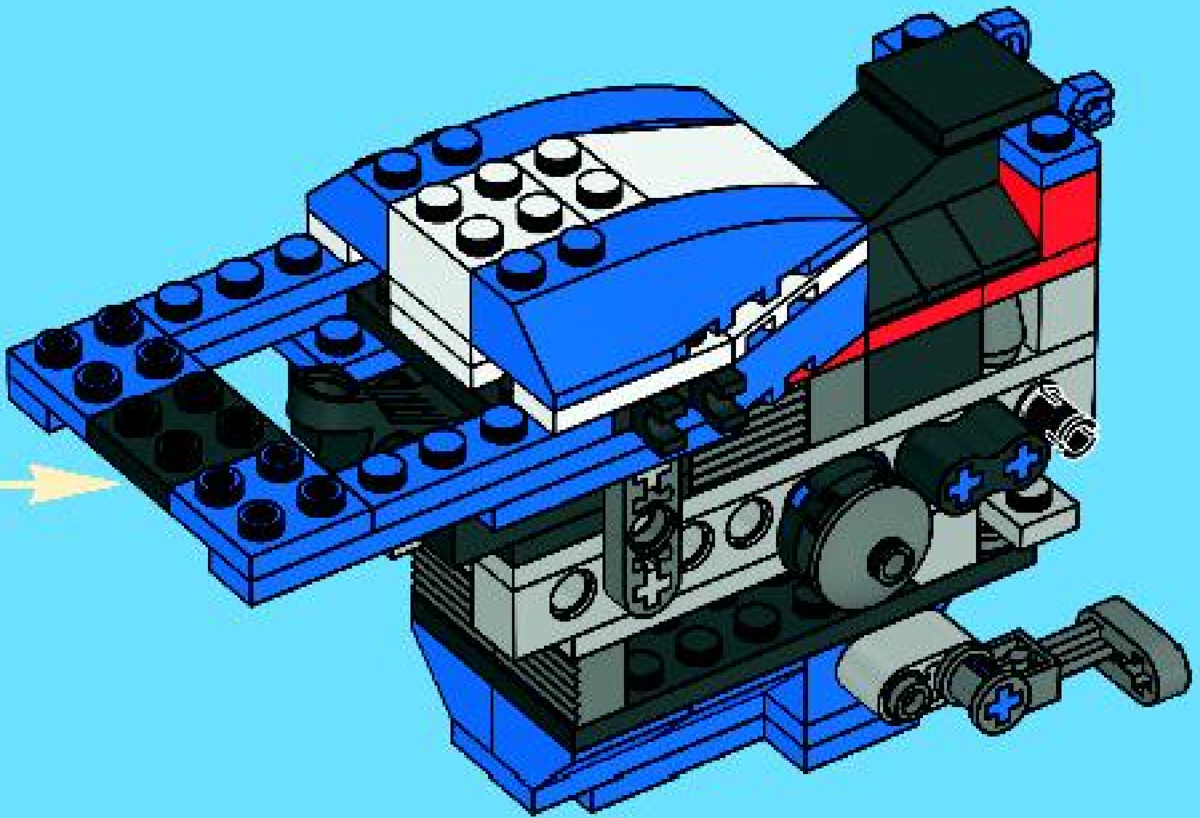

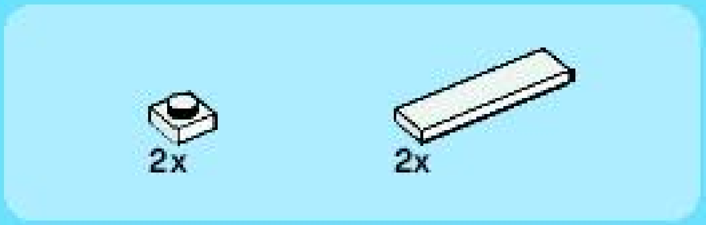

34

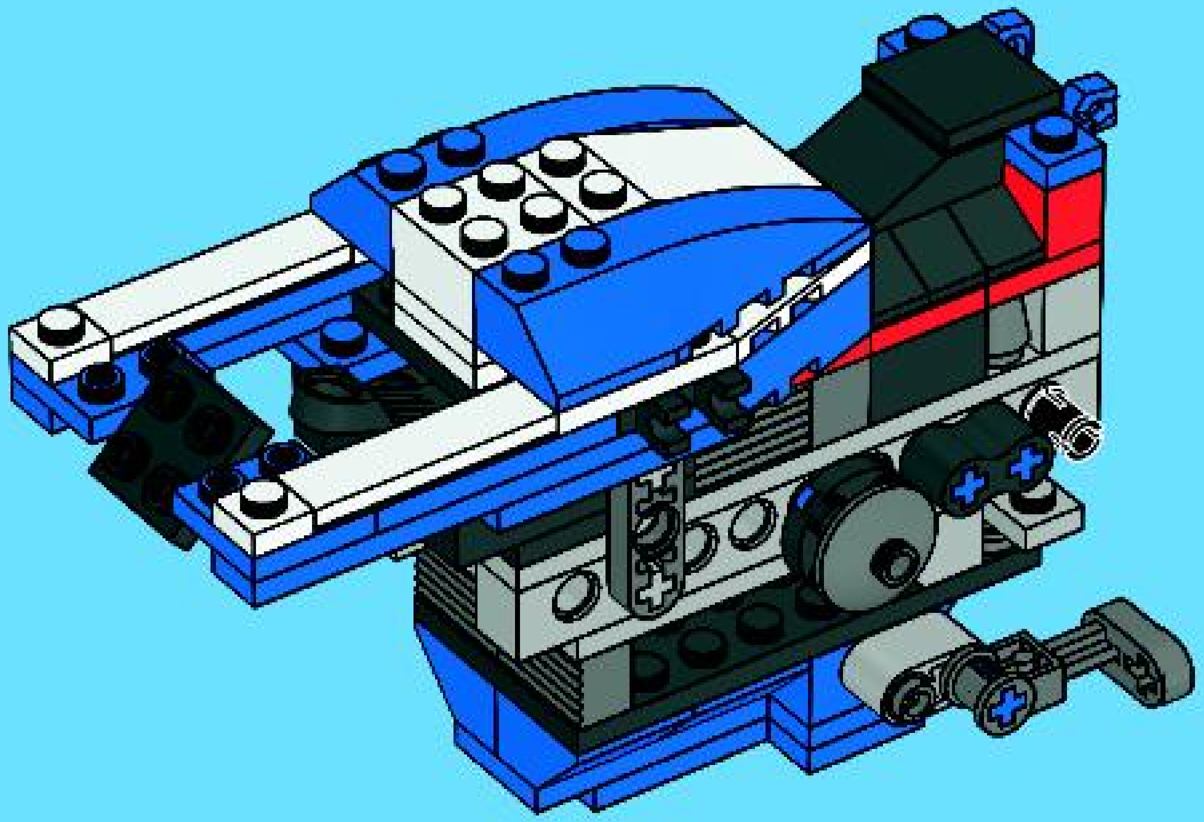

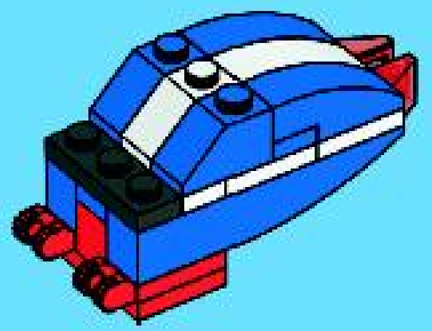

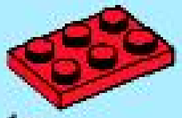

1x

1

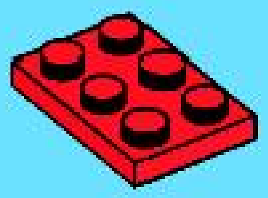

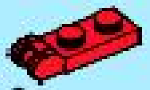

2x

2

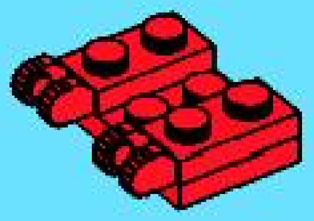

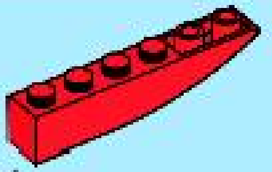

1x

3

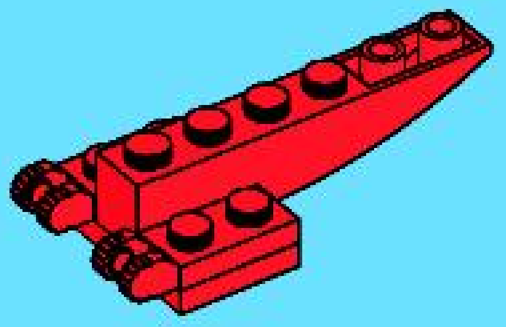

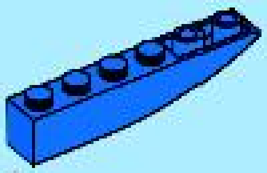

2x

4

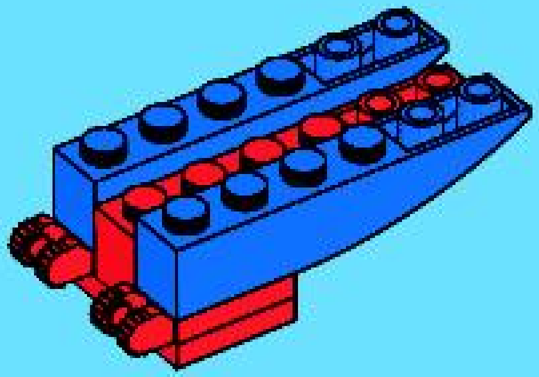

1x

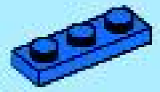

1x

5

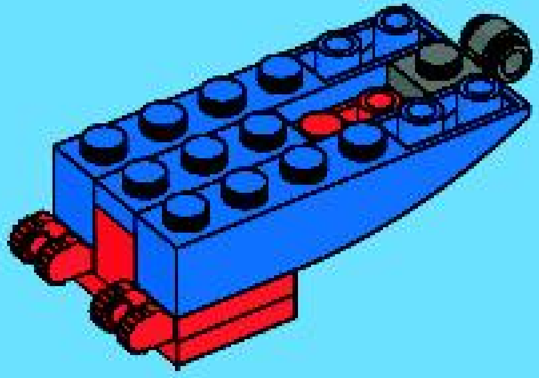

1x

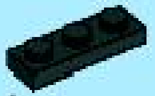

1x

6

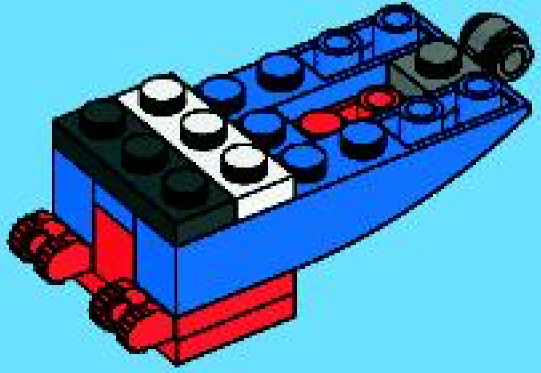

2x

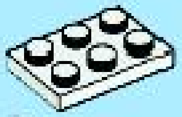

2x

7

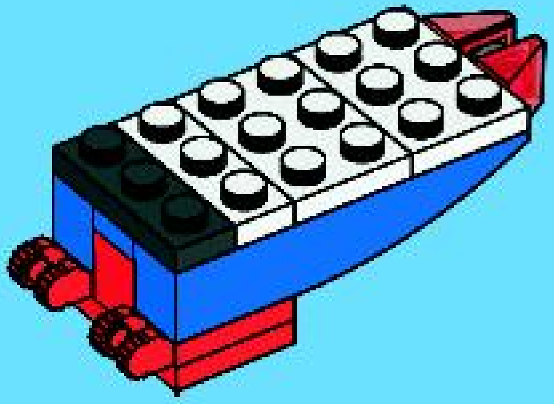

8

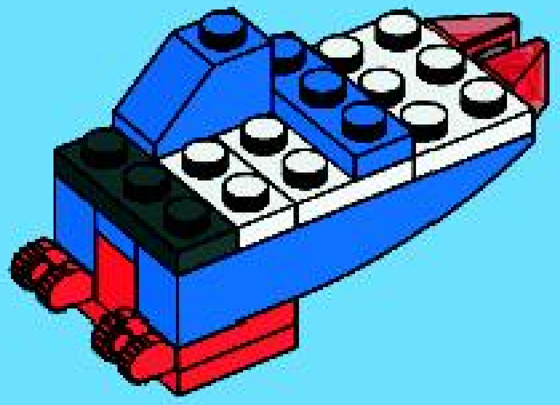

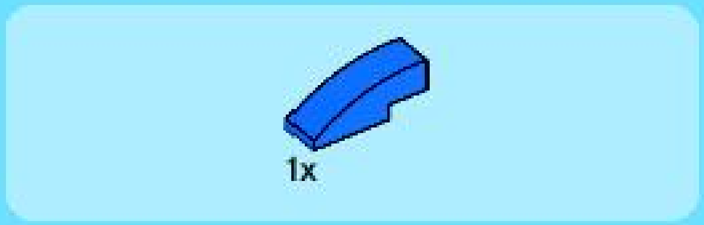

9

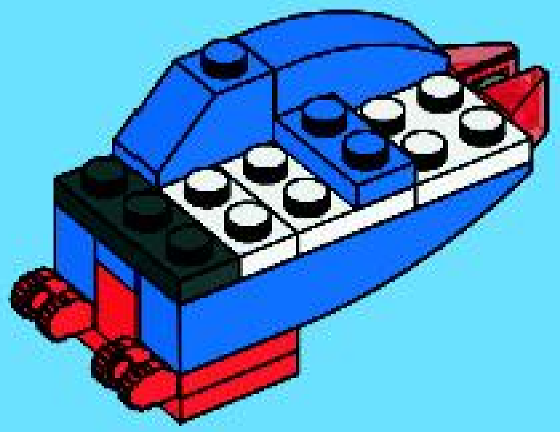

10

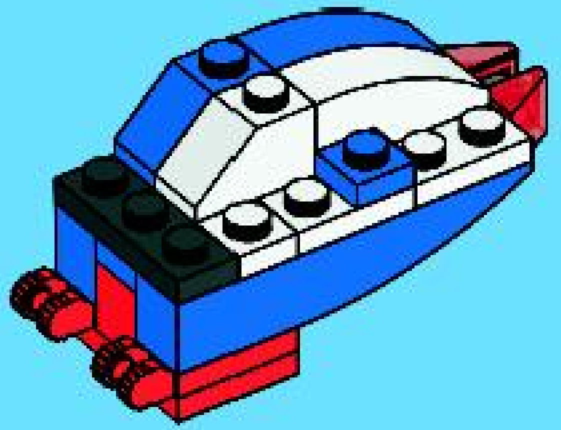

11

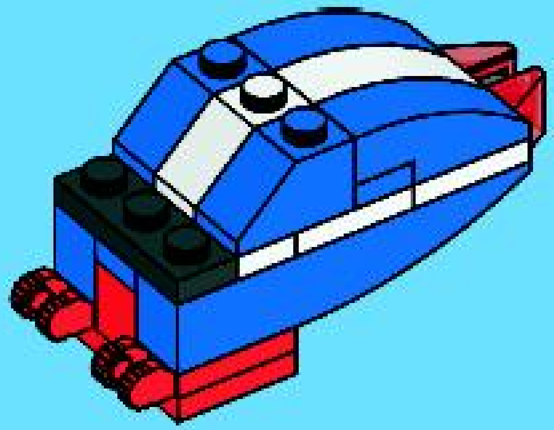

35

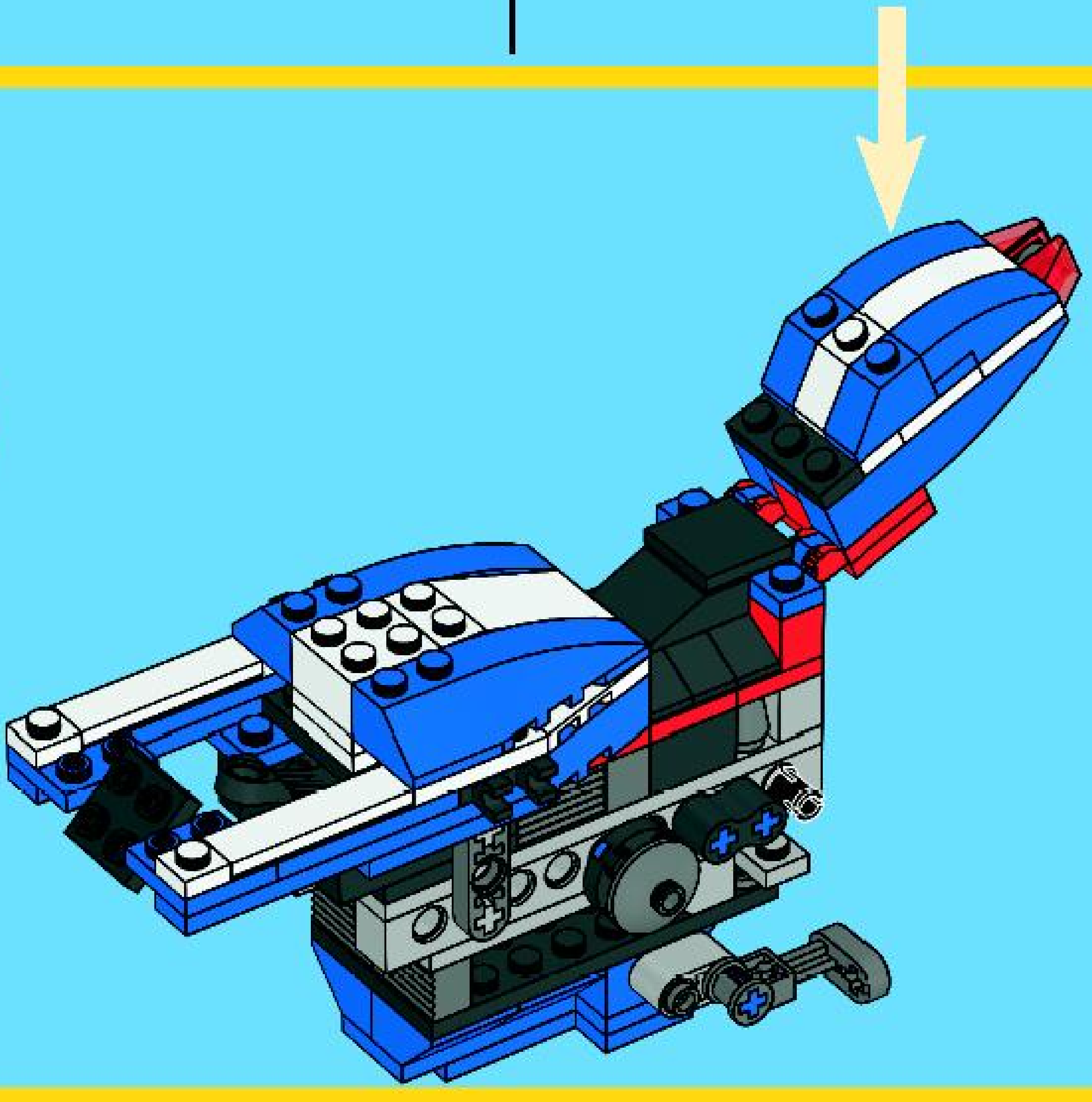

1x

36

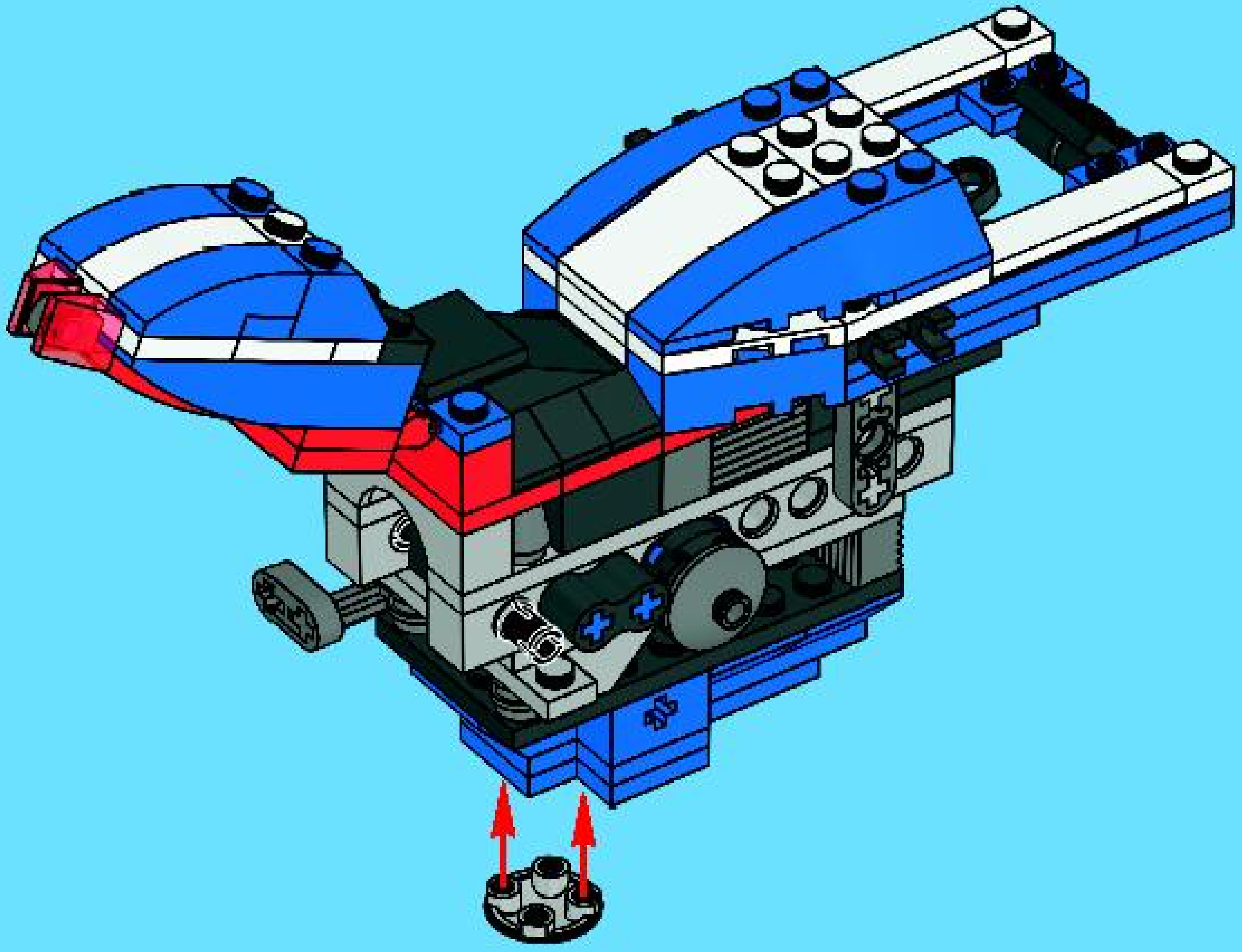

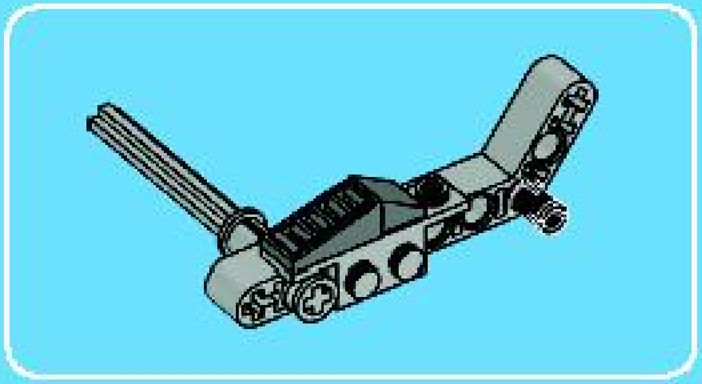

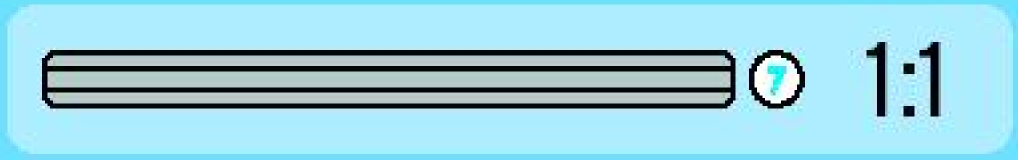

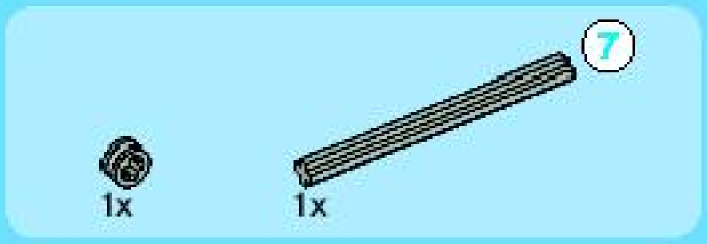

1

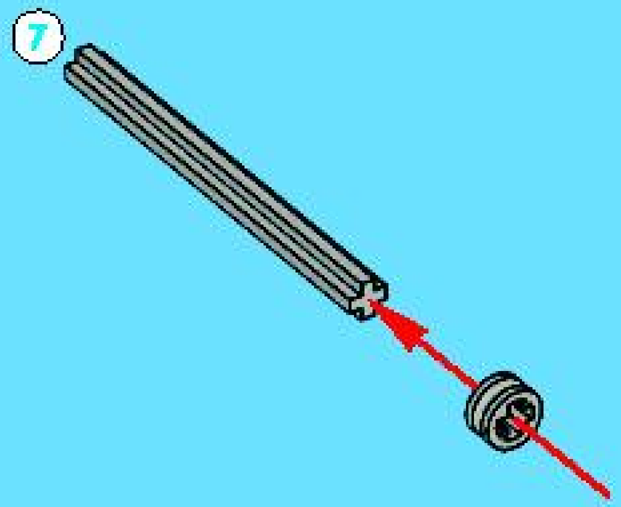

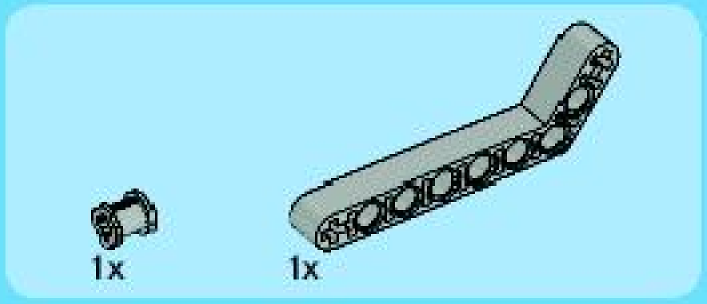

2

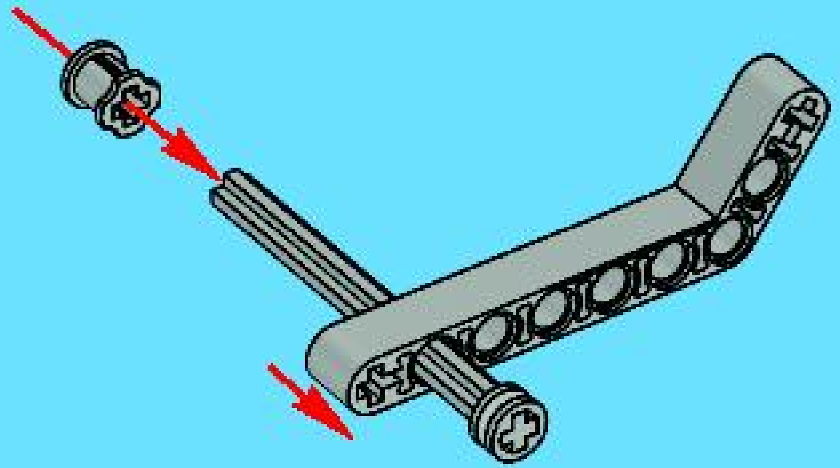

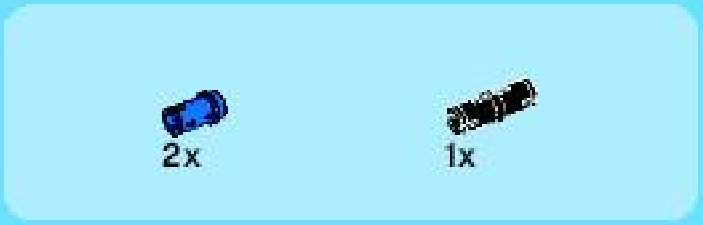

3

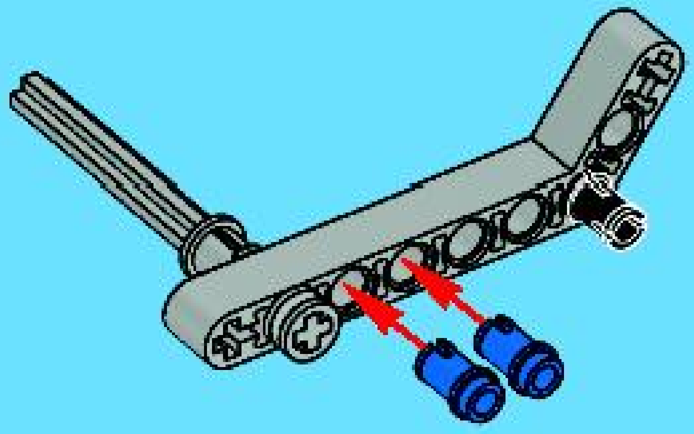

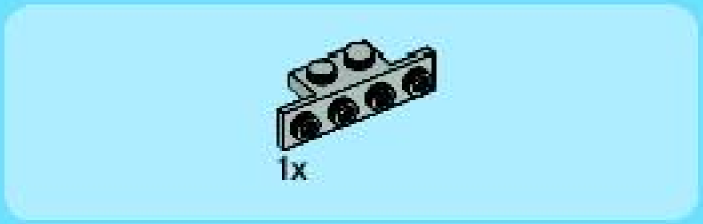

4

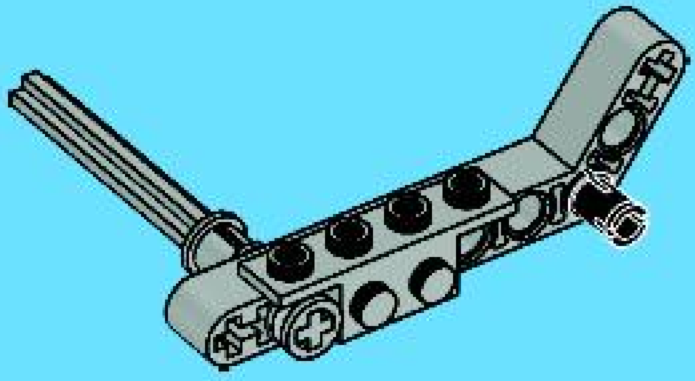

1x

1x

5

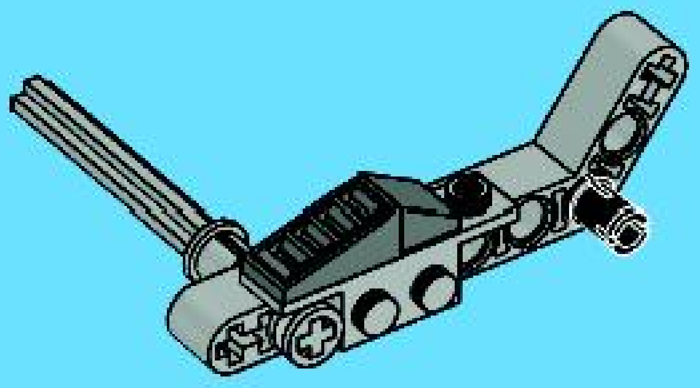

37

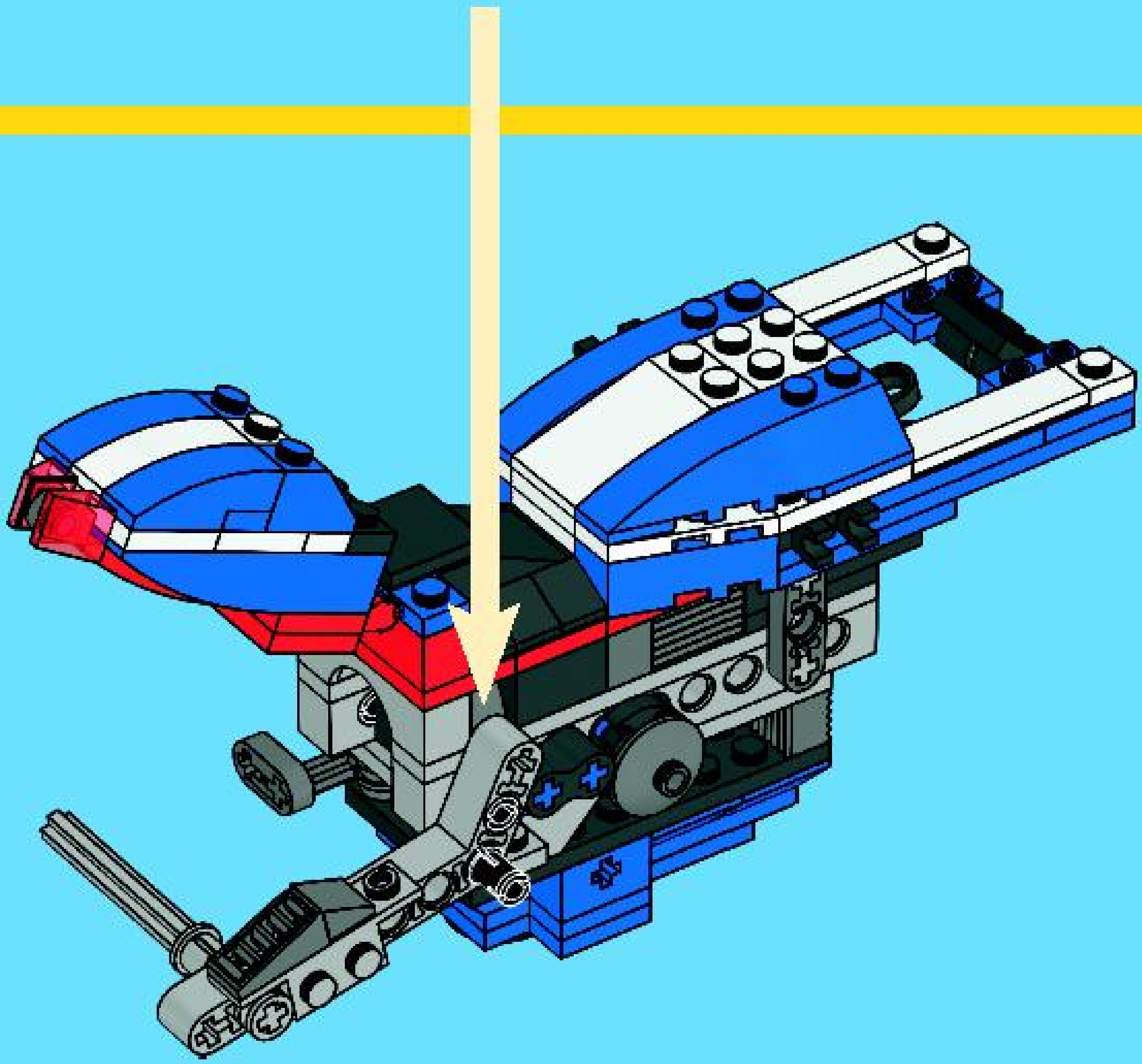

38

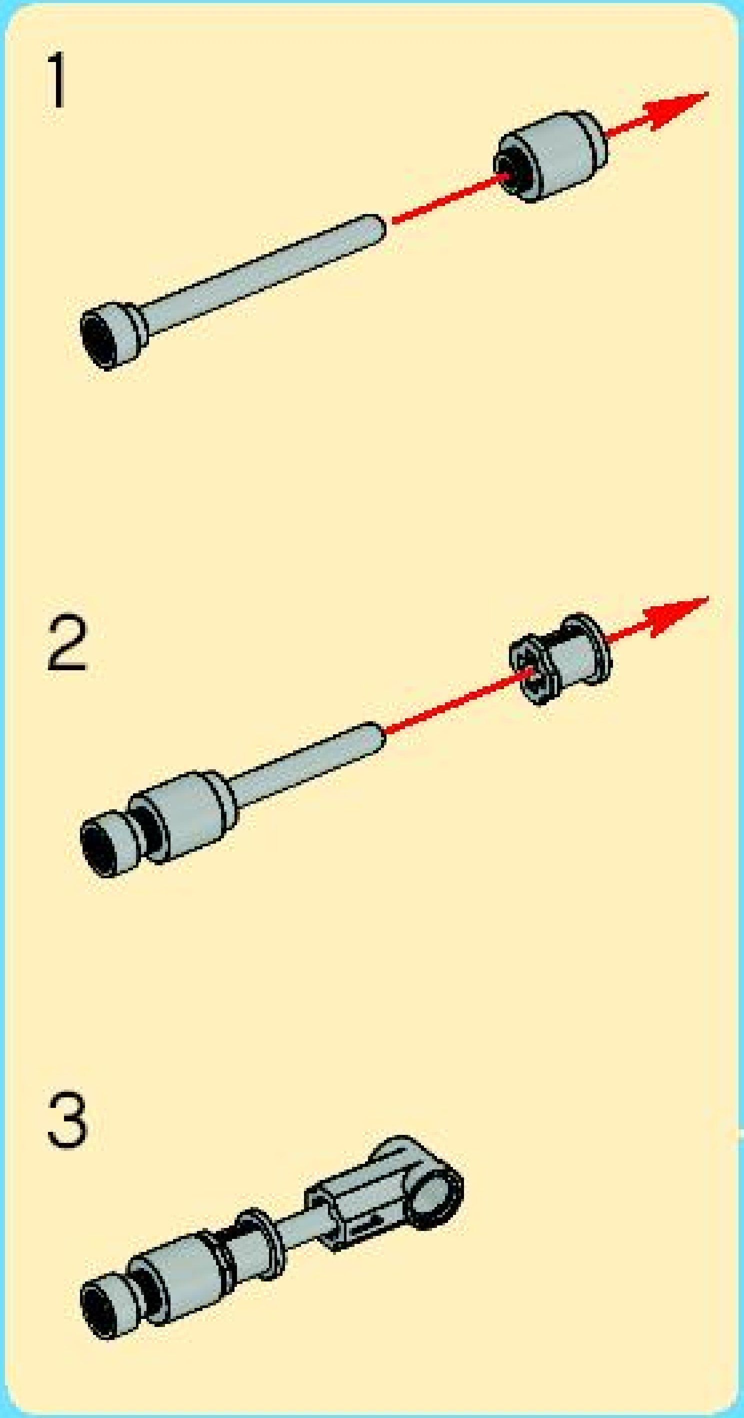

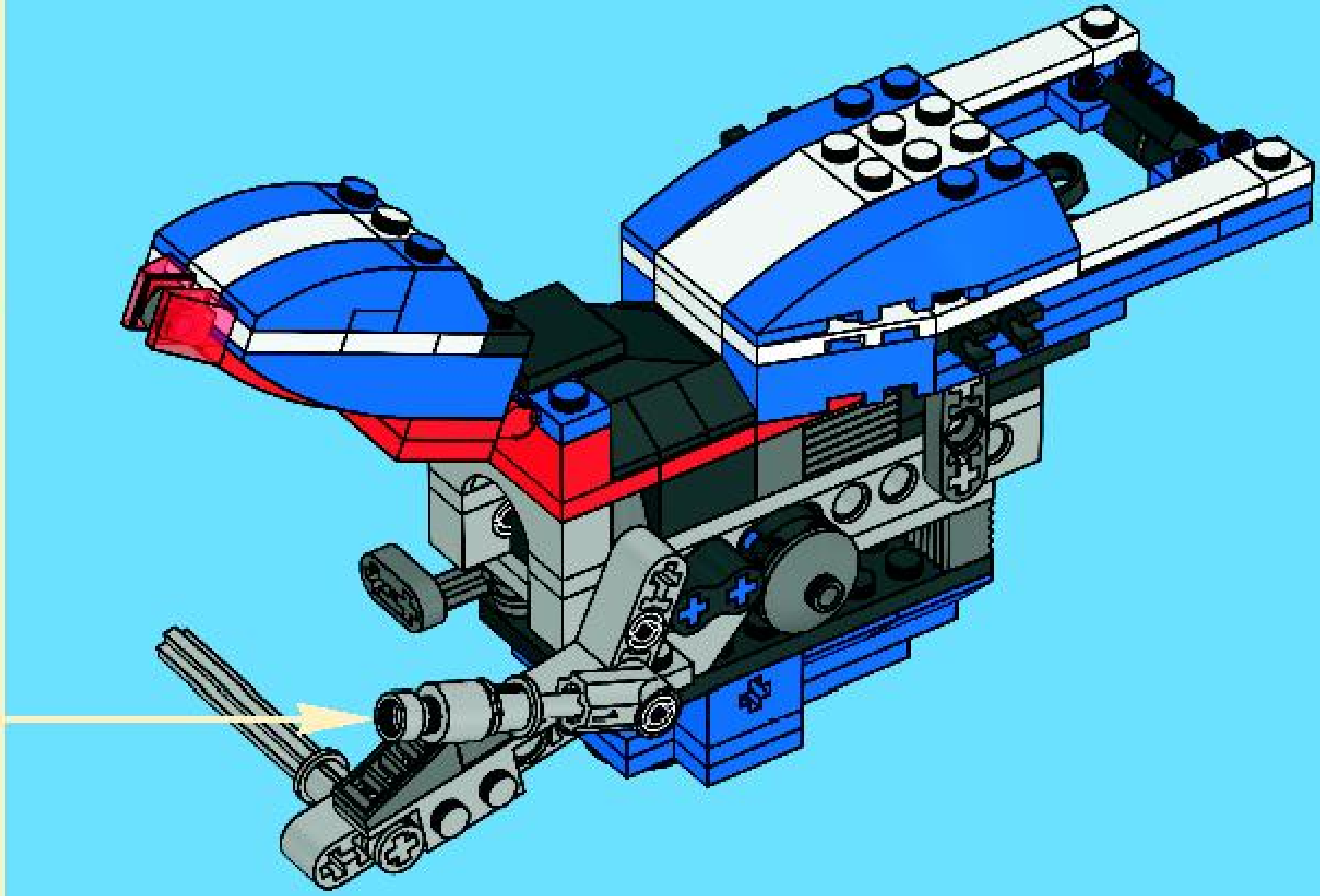

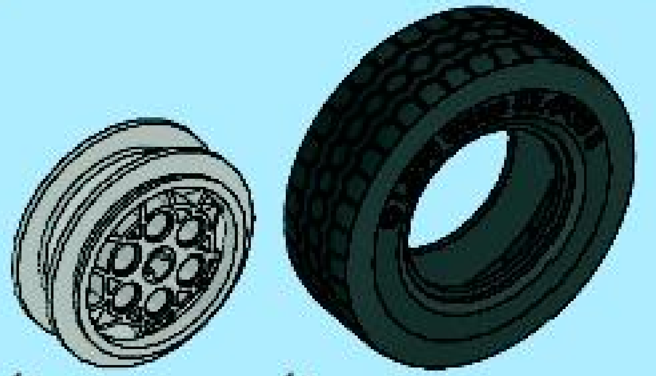

1x 1x

39

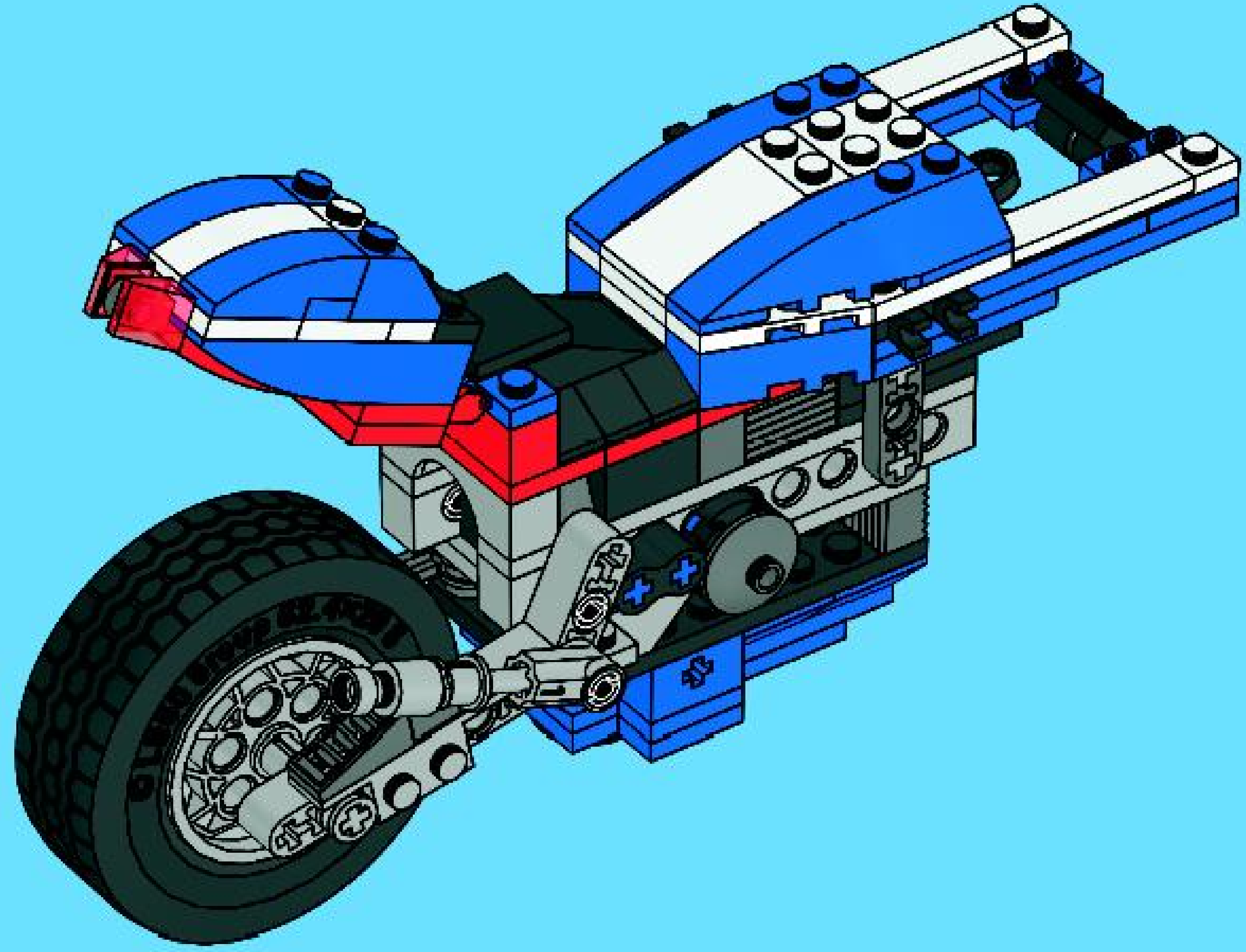

40

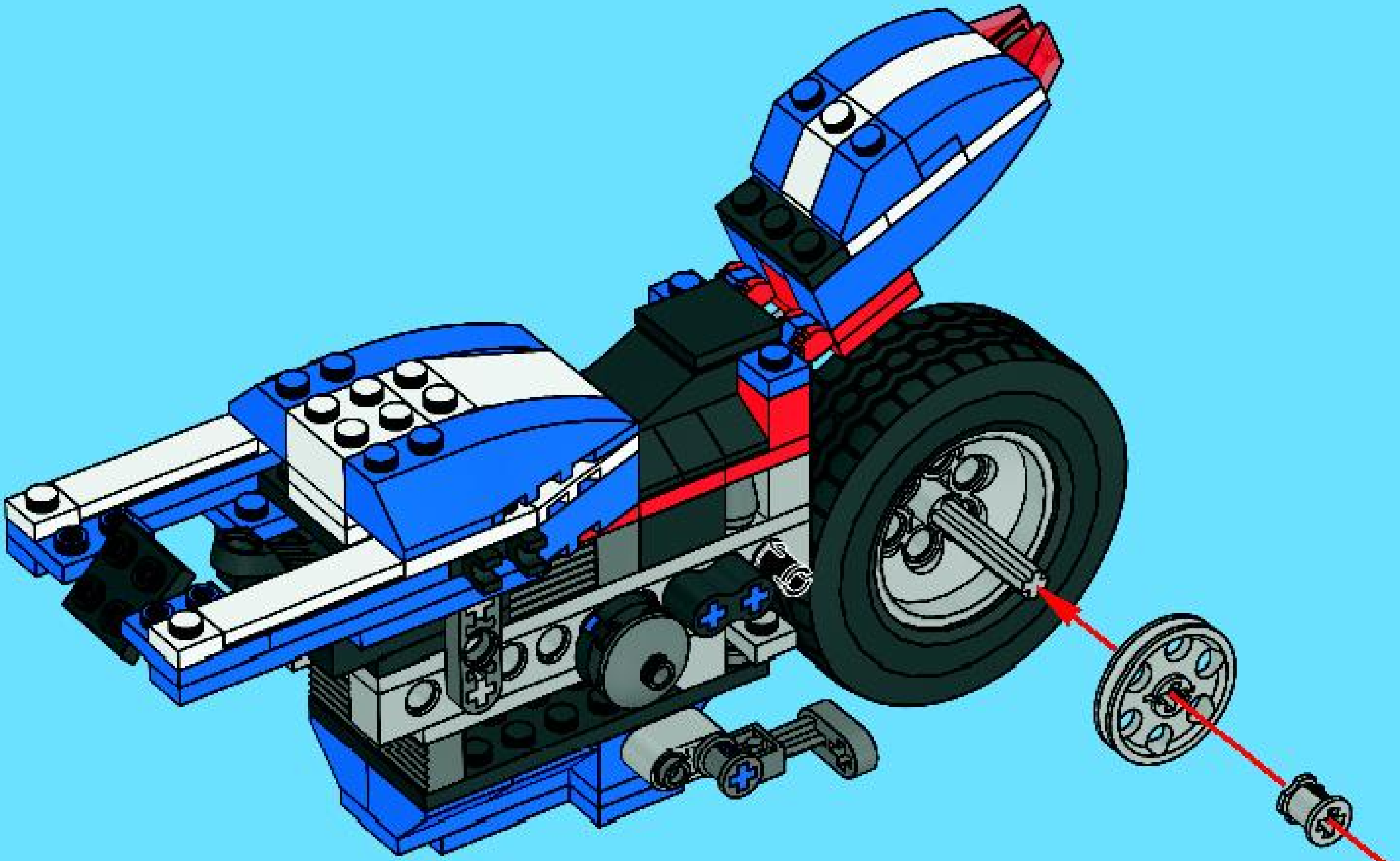

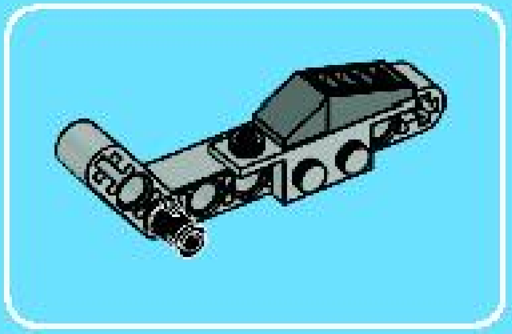

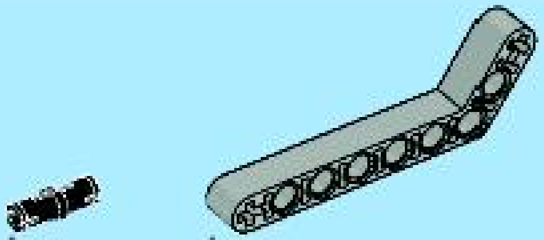

1x 1x

1

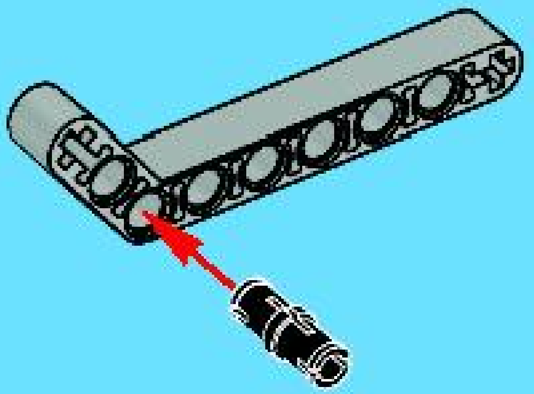

2x

2

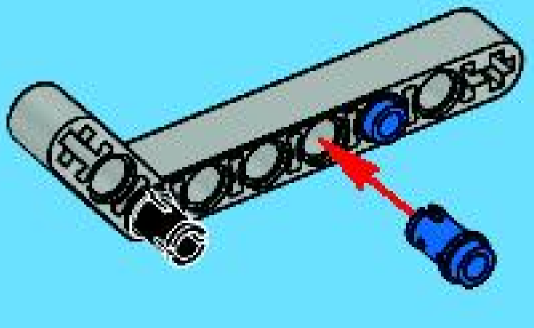

1x

3

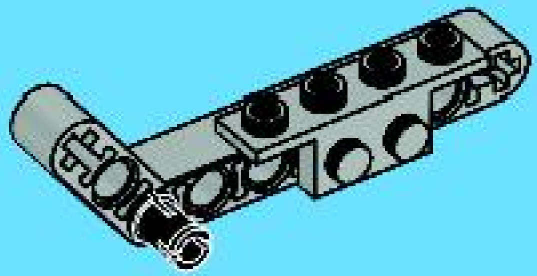

1x 1x

4

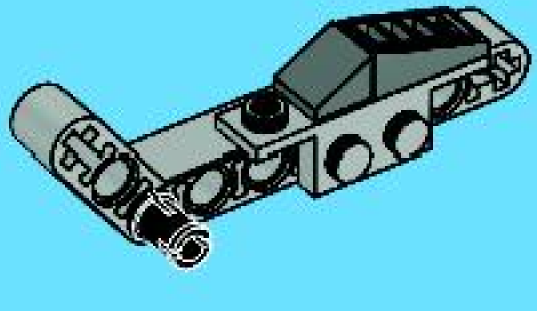

41

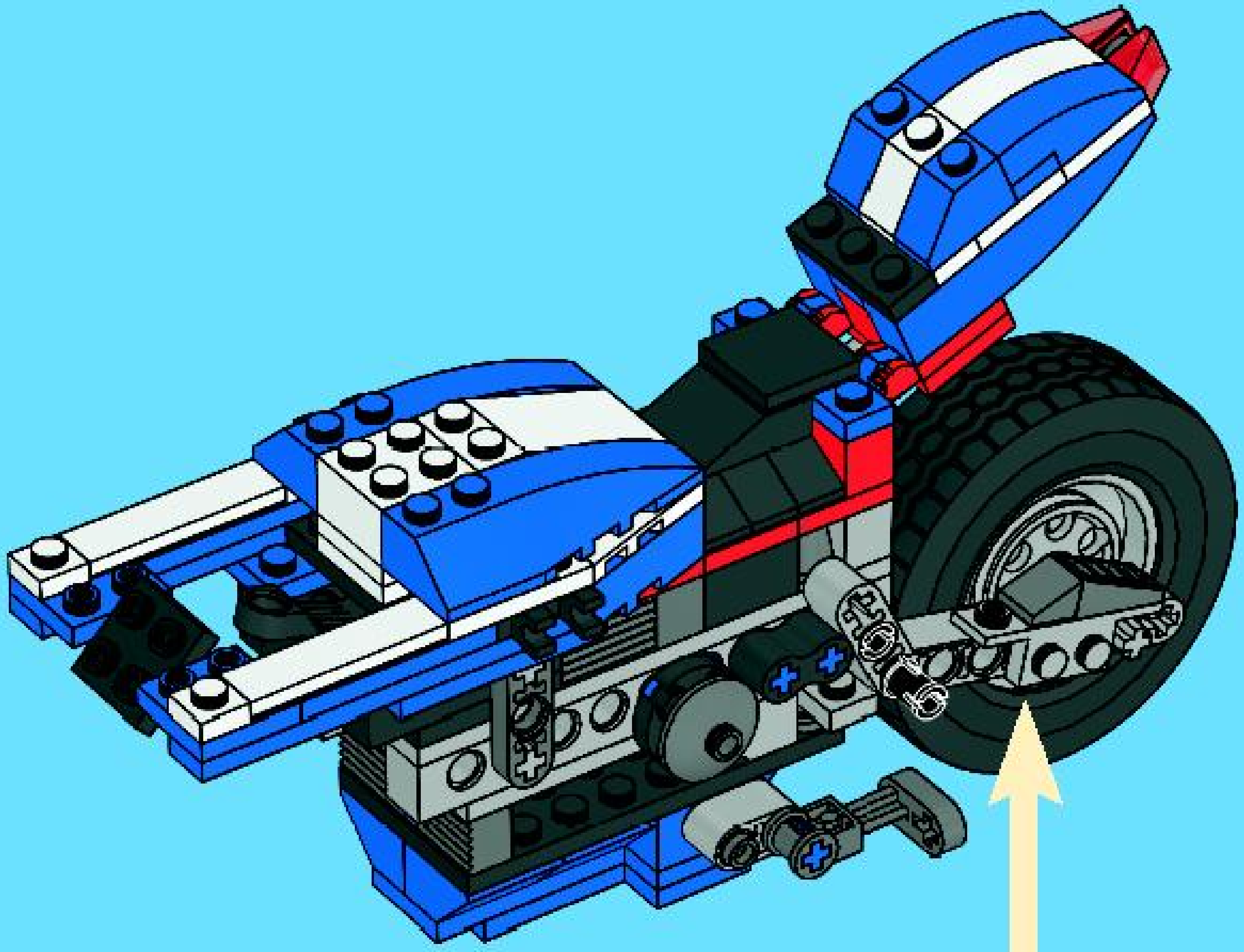

42

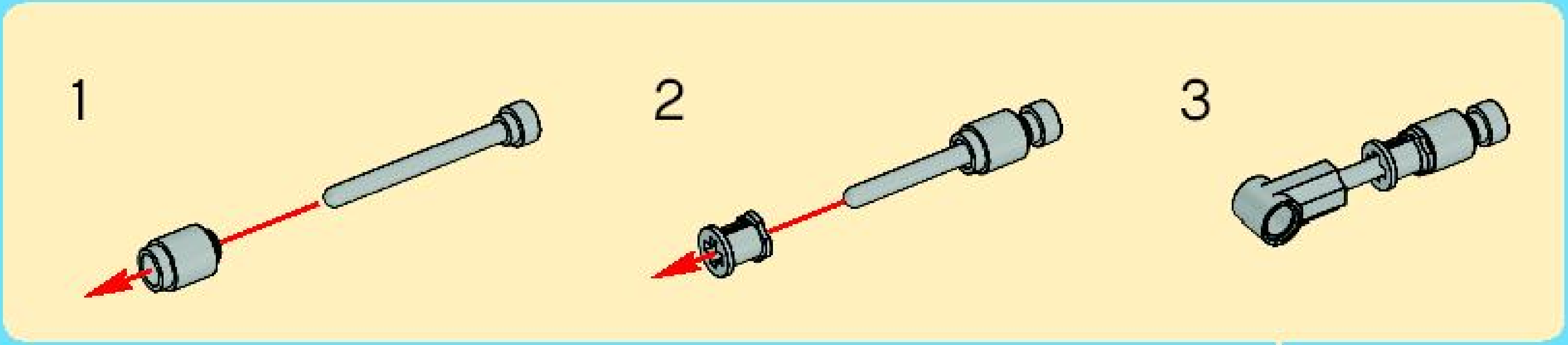

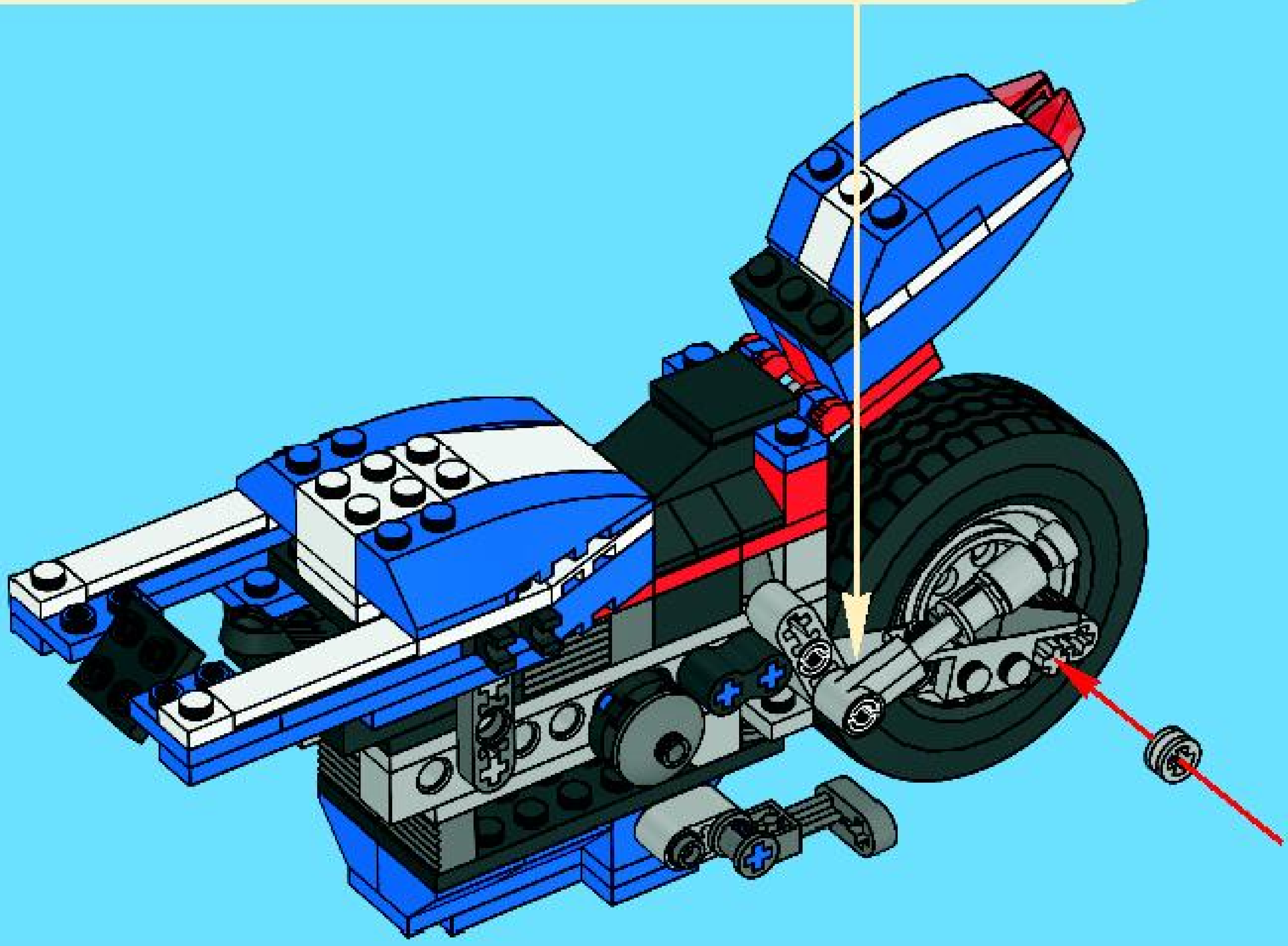

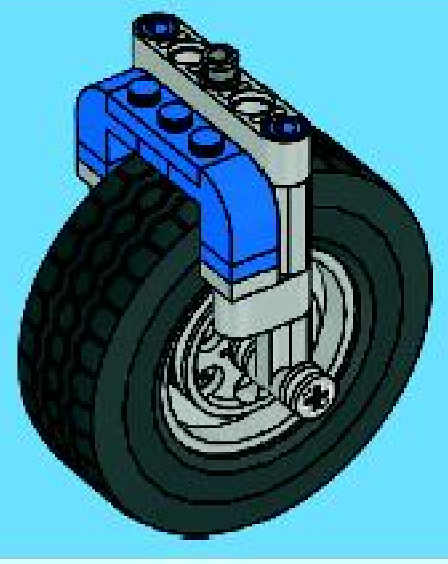

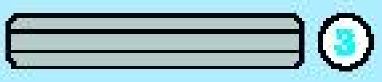

1:1

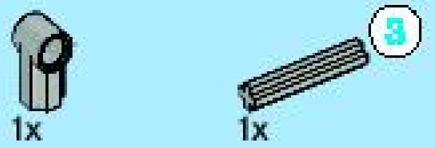

1

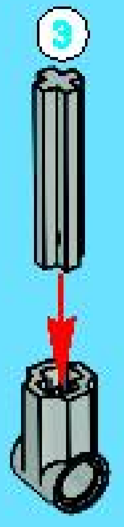

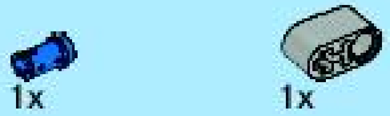

2

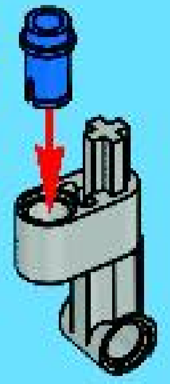

3

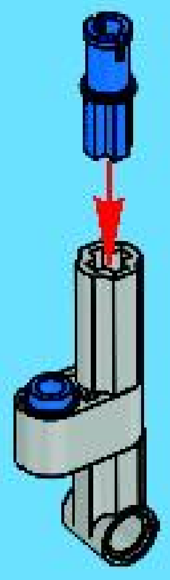

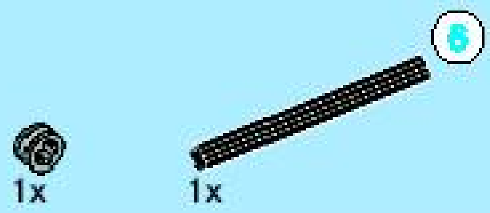

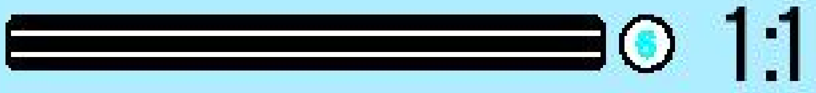

4

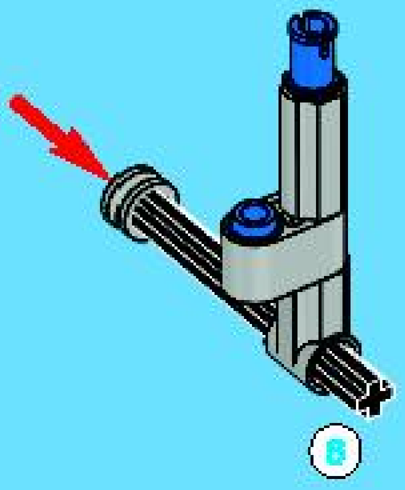

5

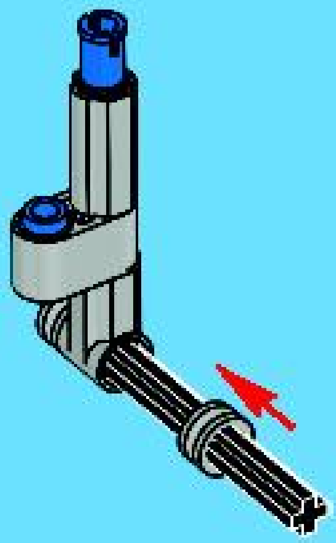

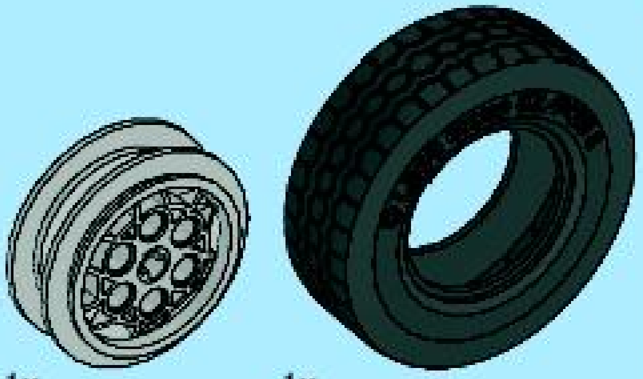

6

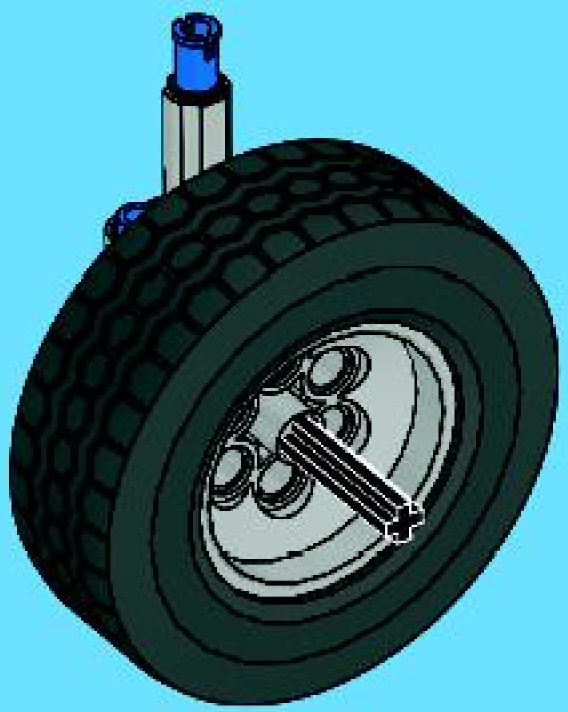

7

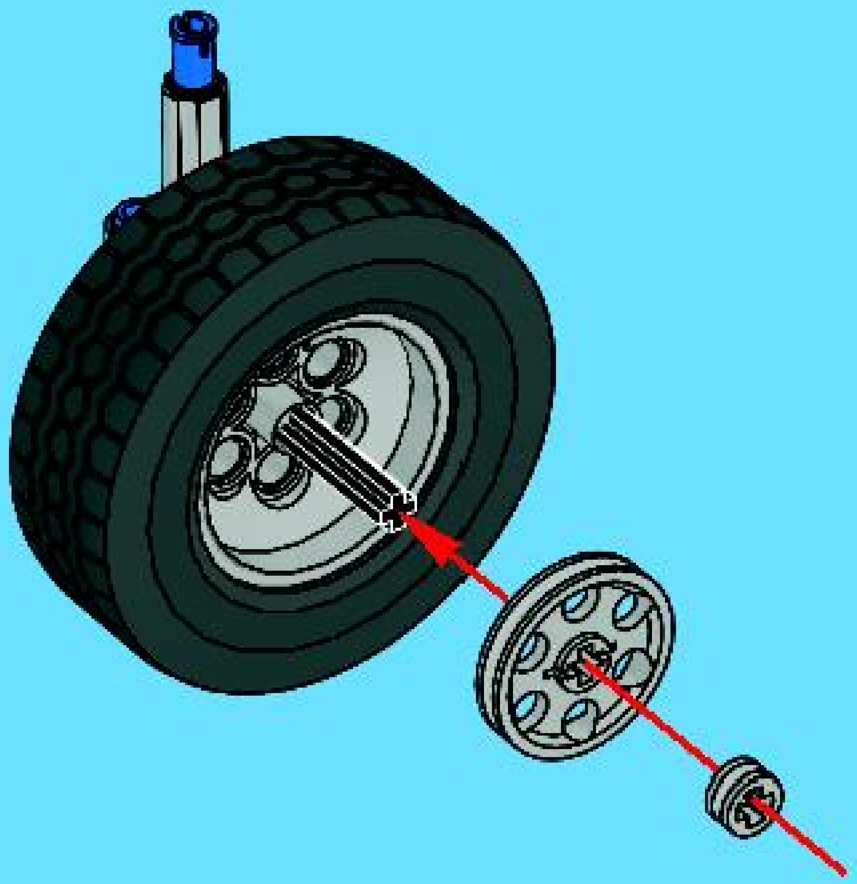

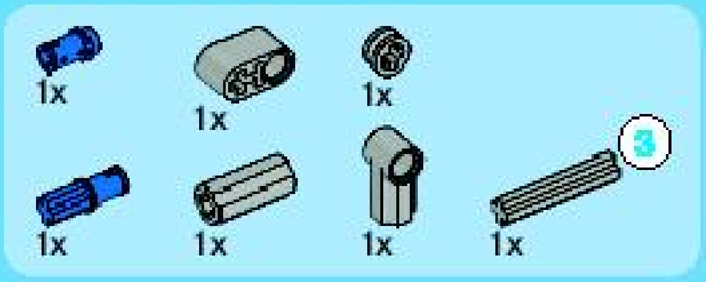

1:1

8

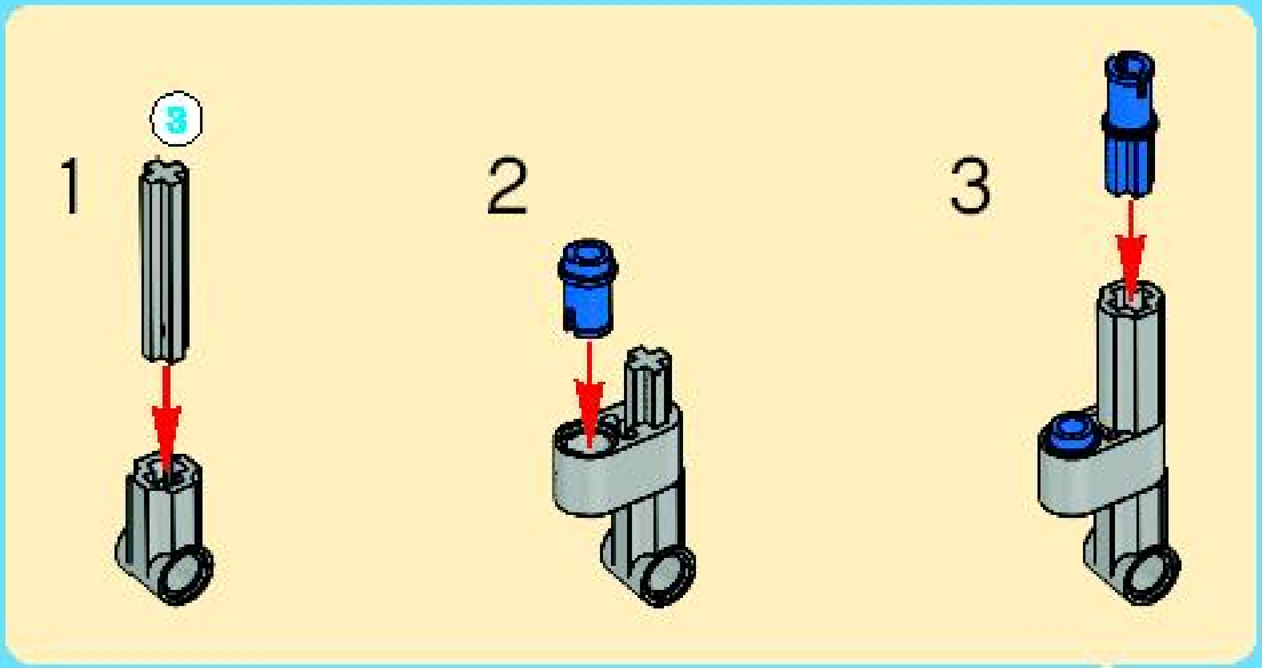

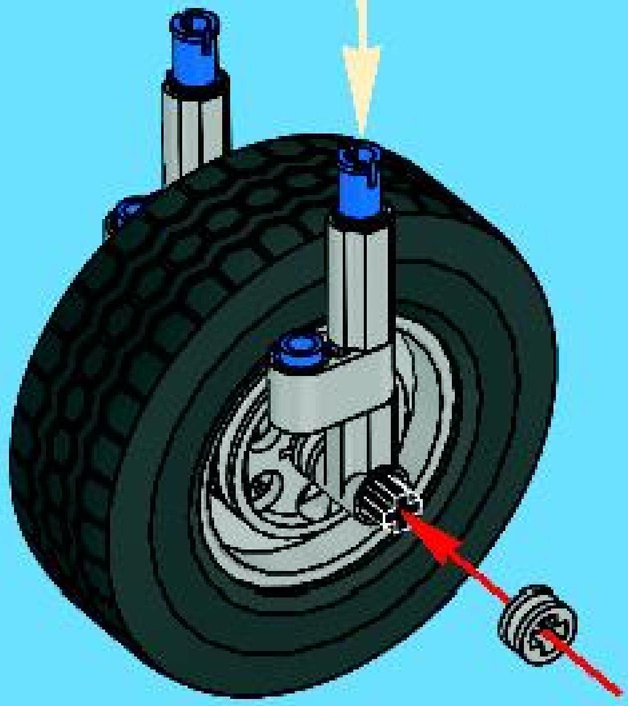

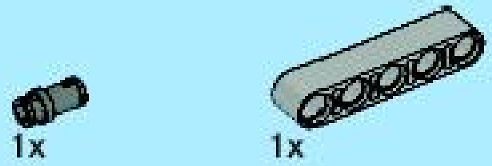

9

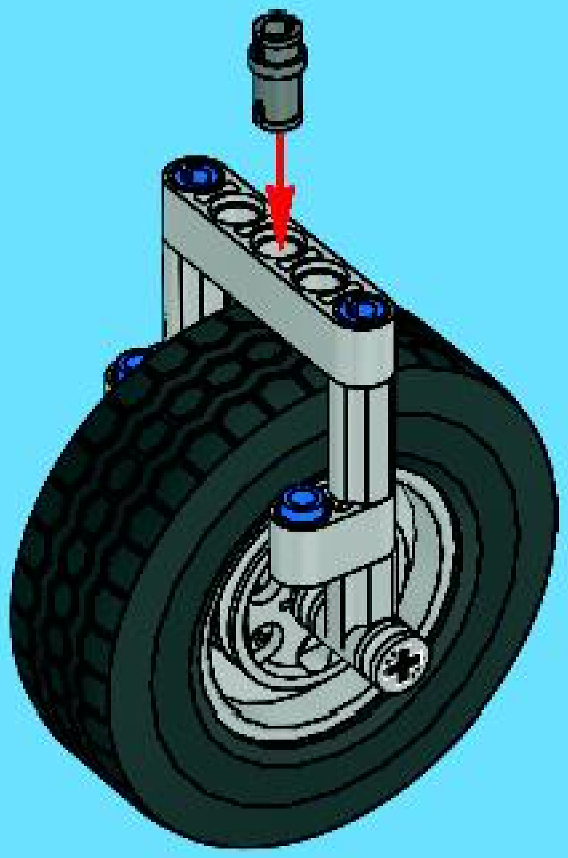

10

1

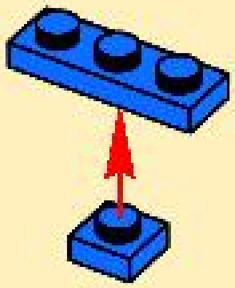

2

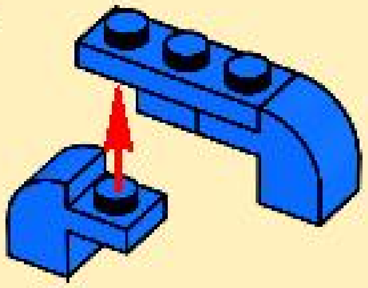

3

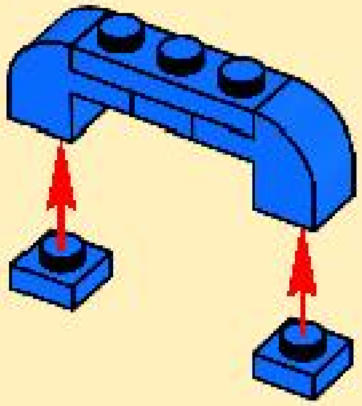

4

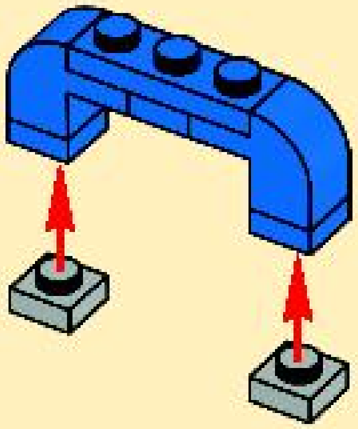

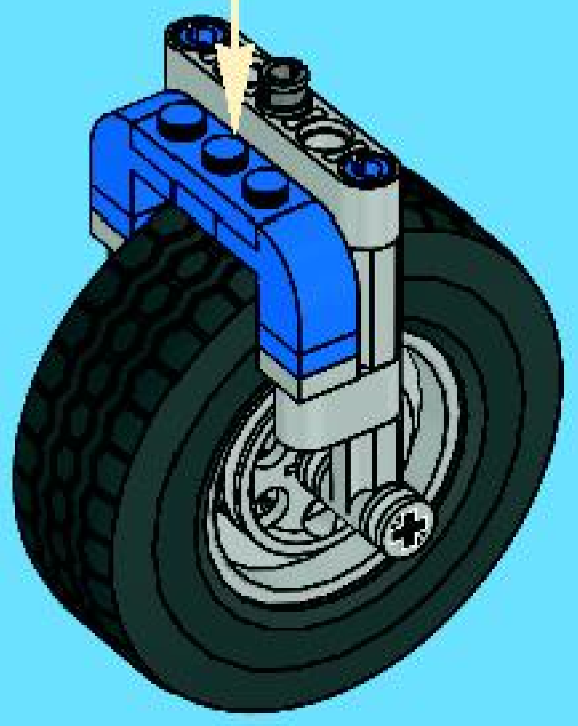

43

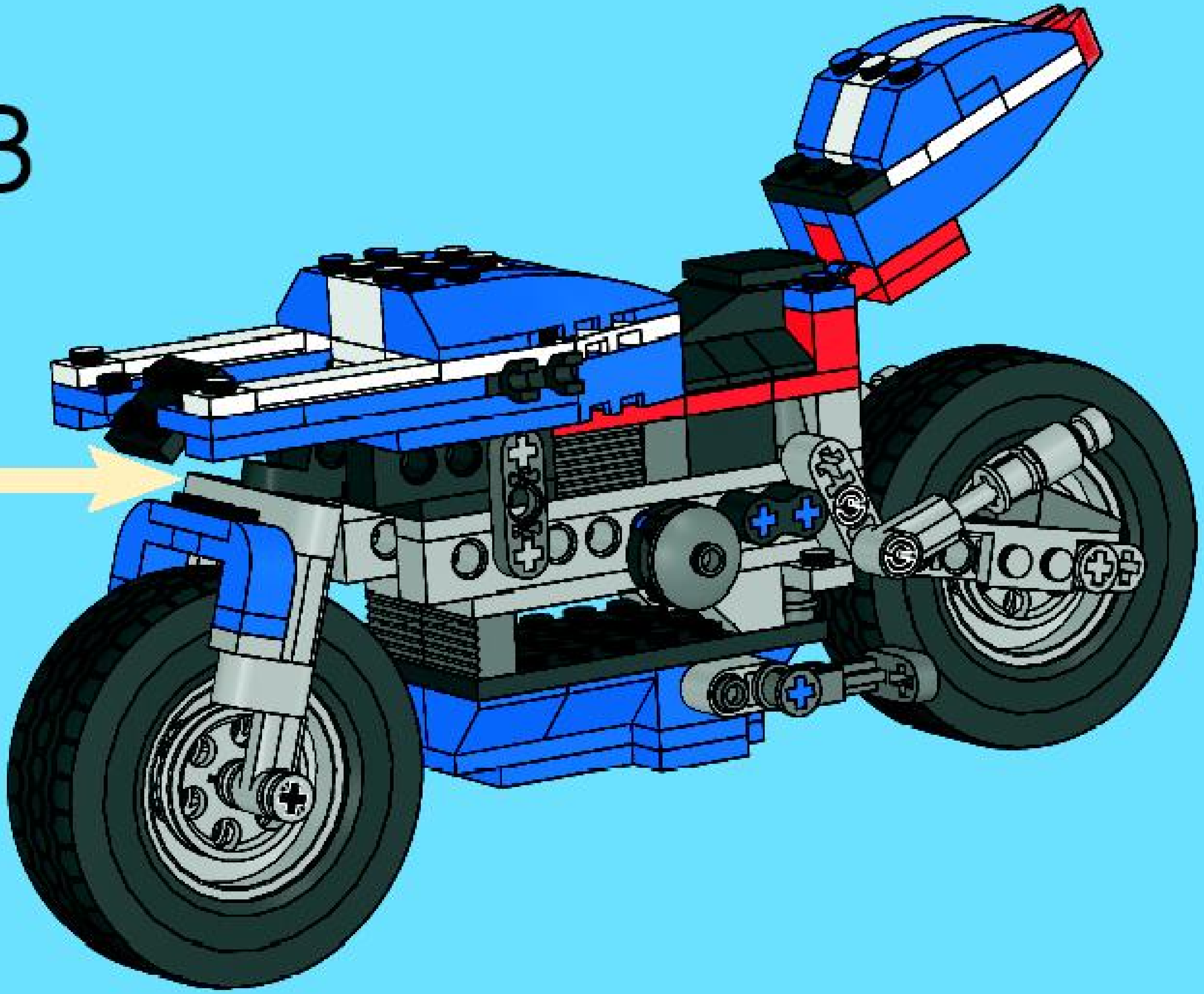

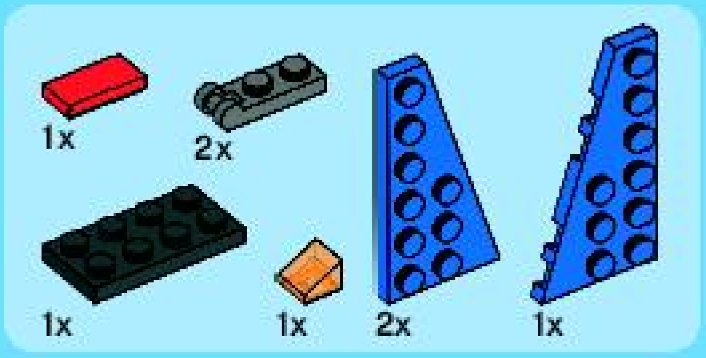

44

1

2

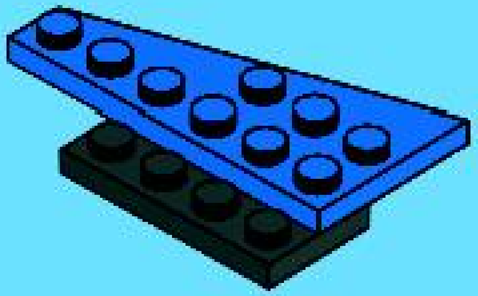

3

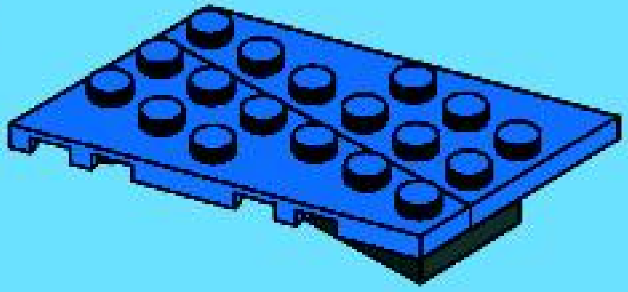

4

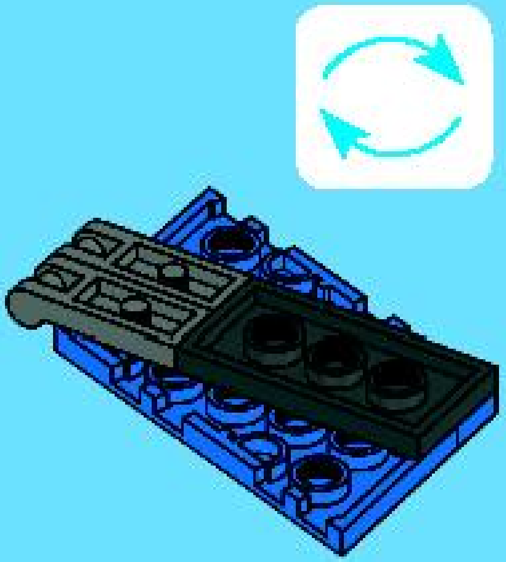

5

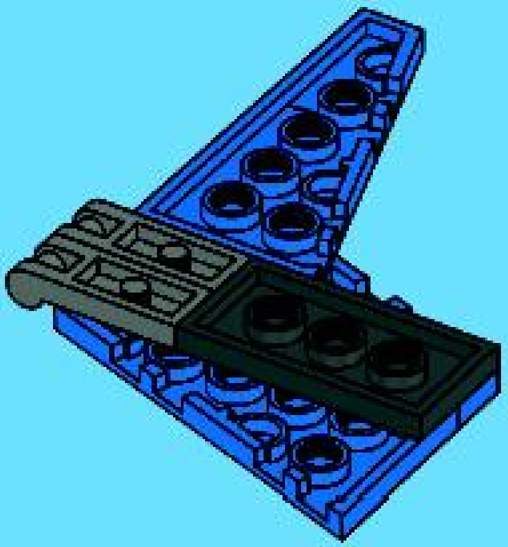

6

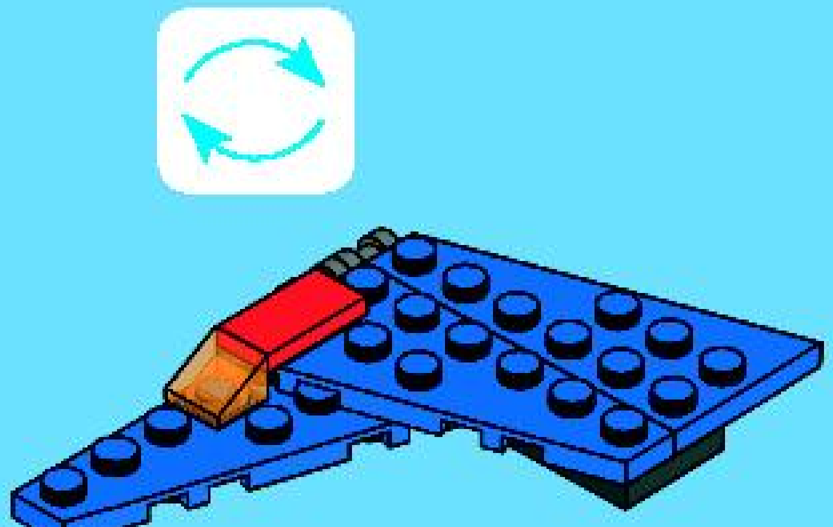

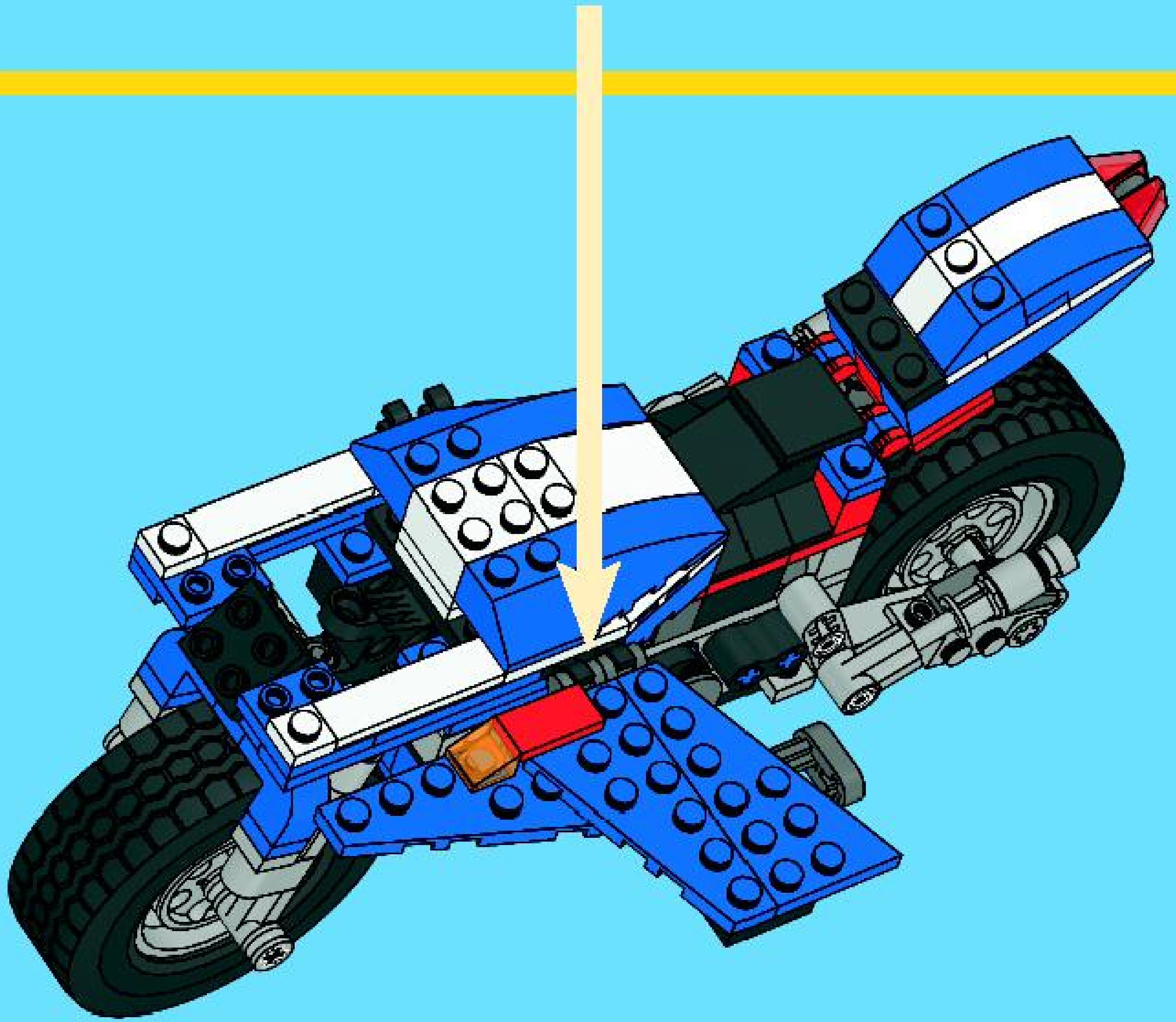

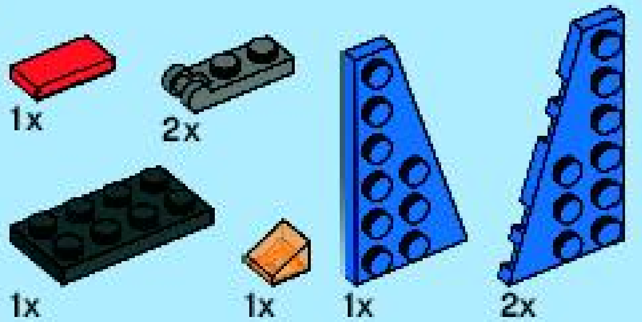

45

1

2

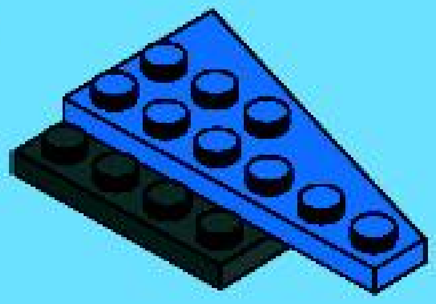

3

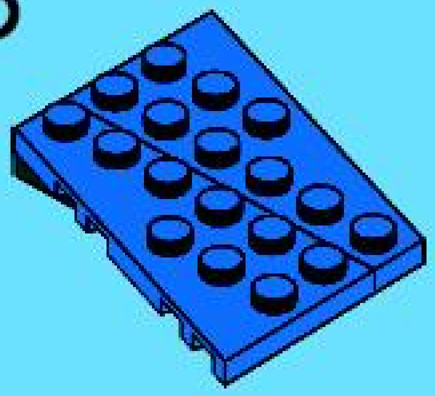

4

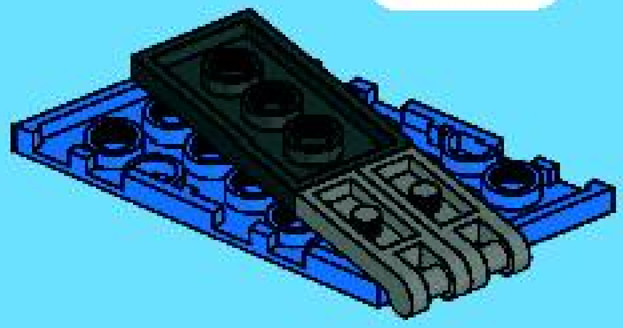

5

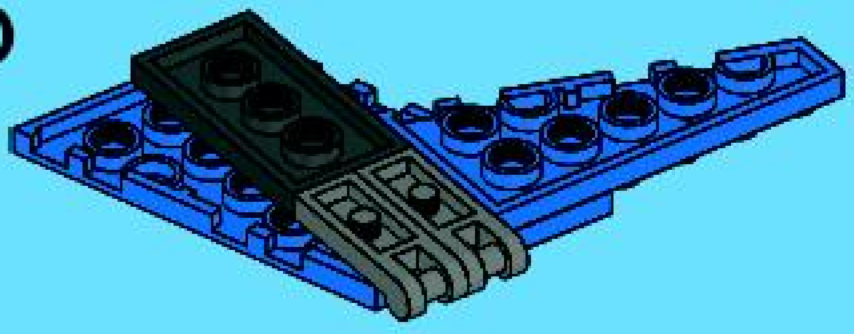

6

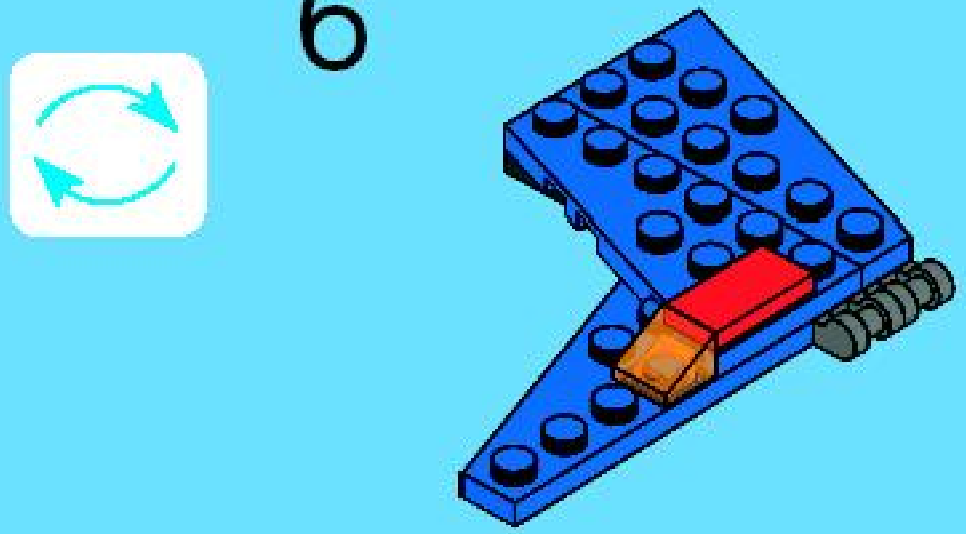

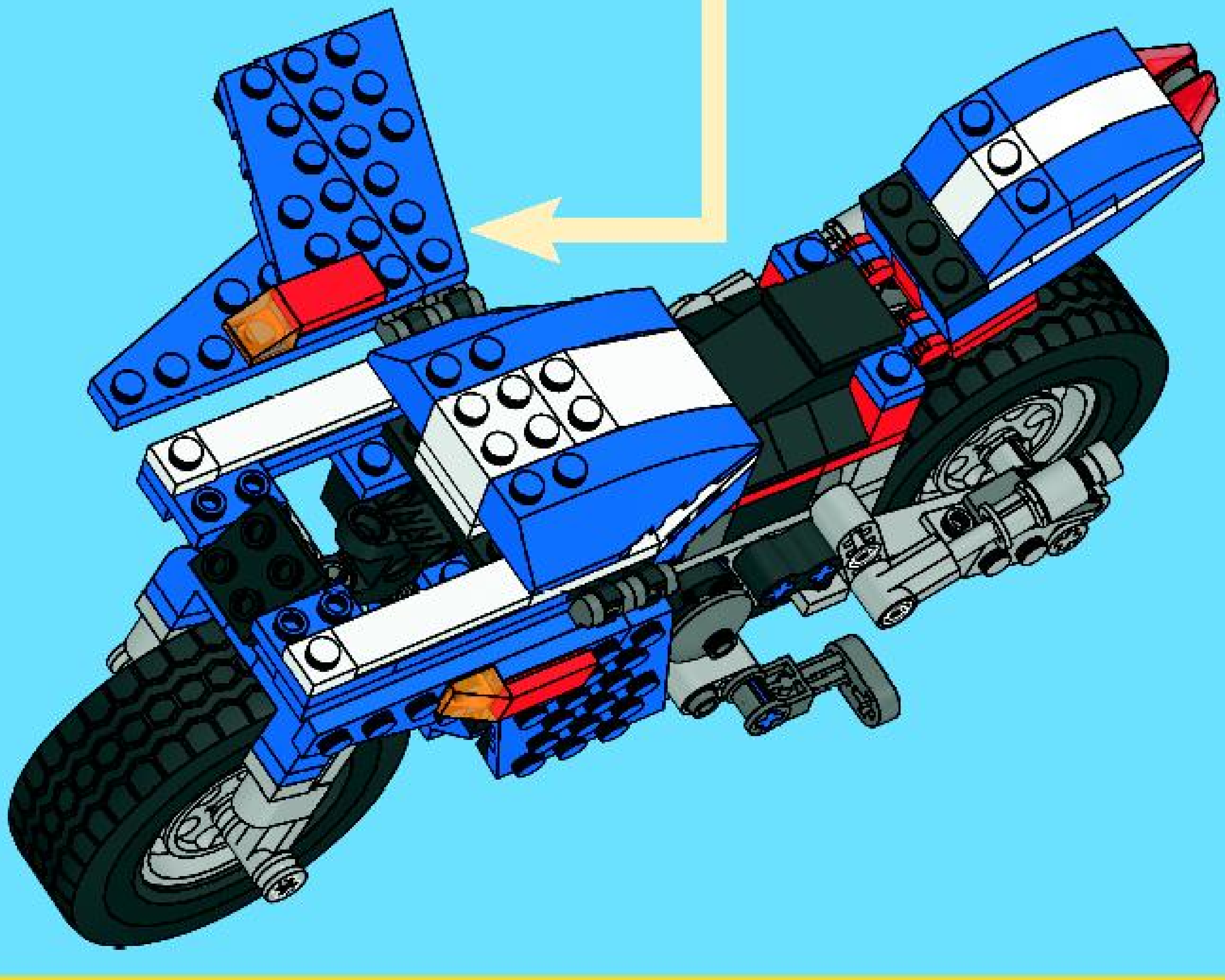

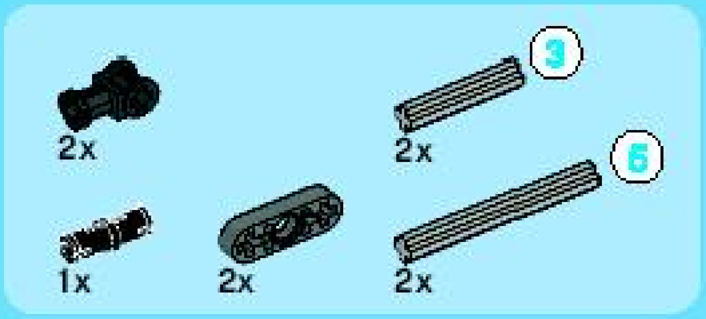

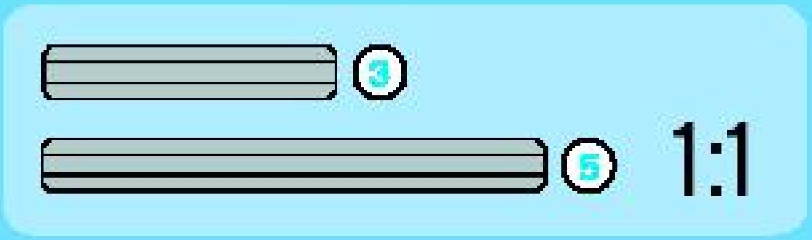

46

1

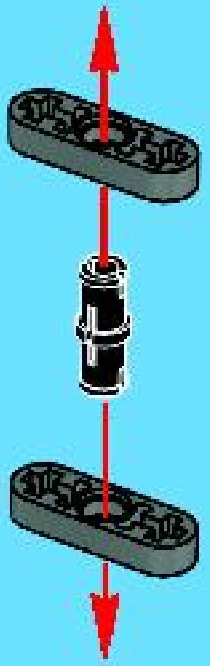

2

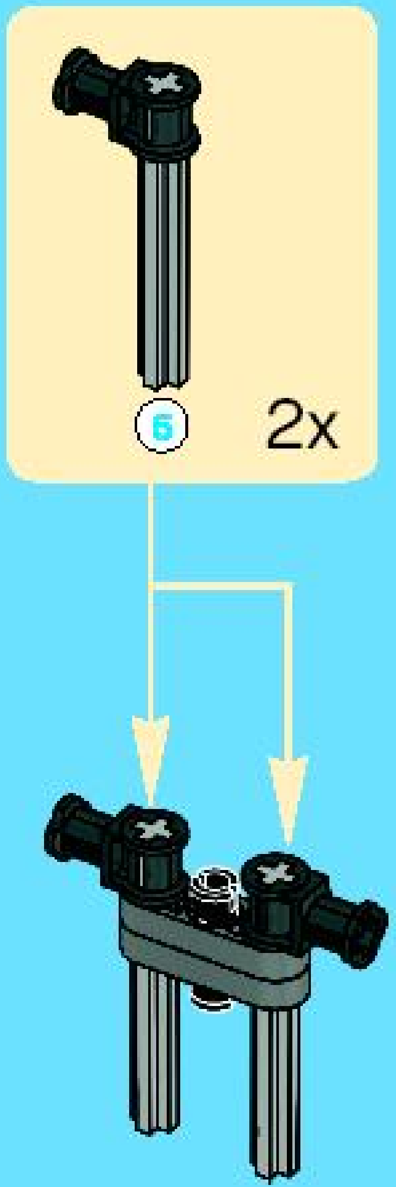

3

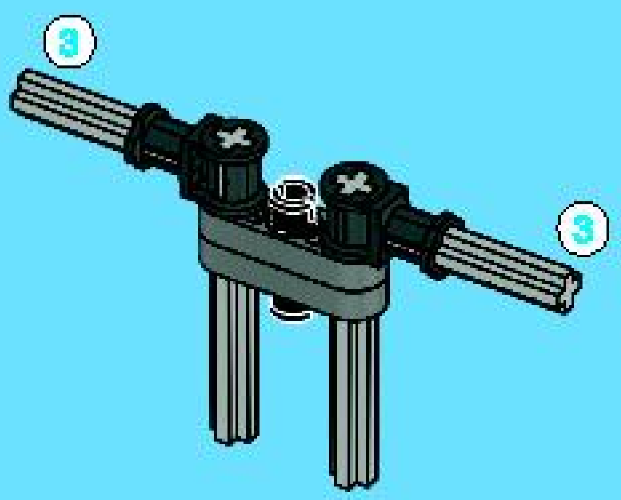

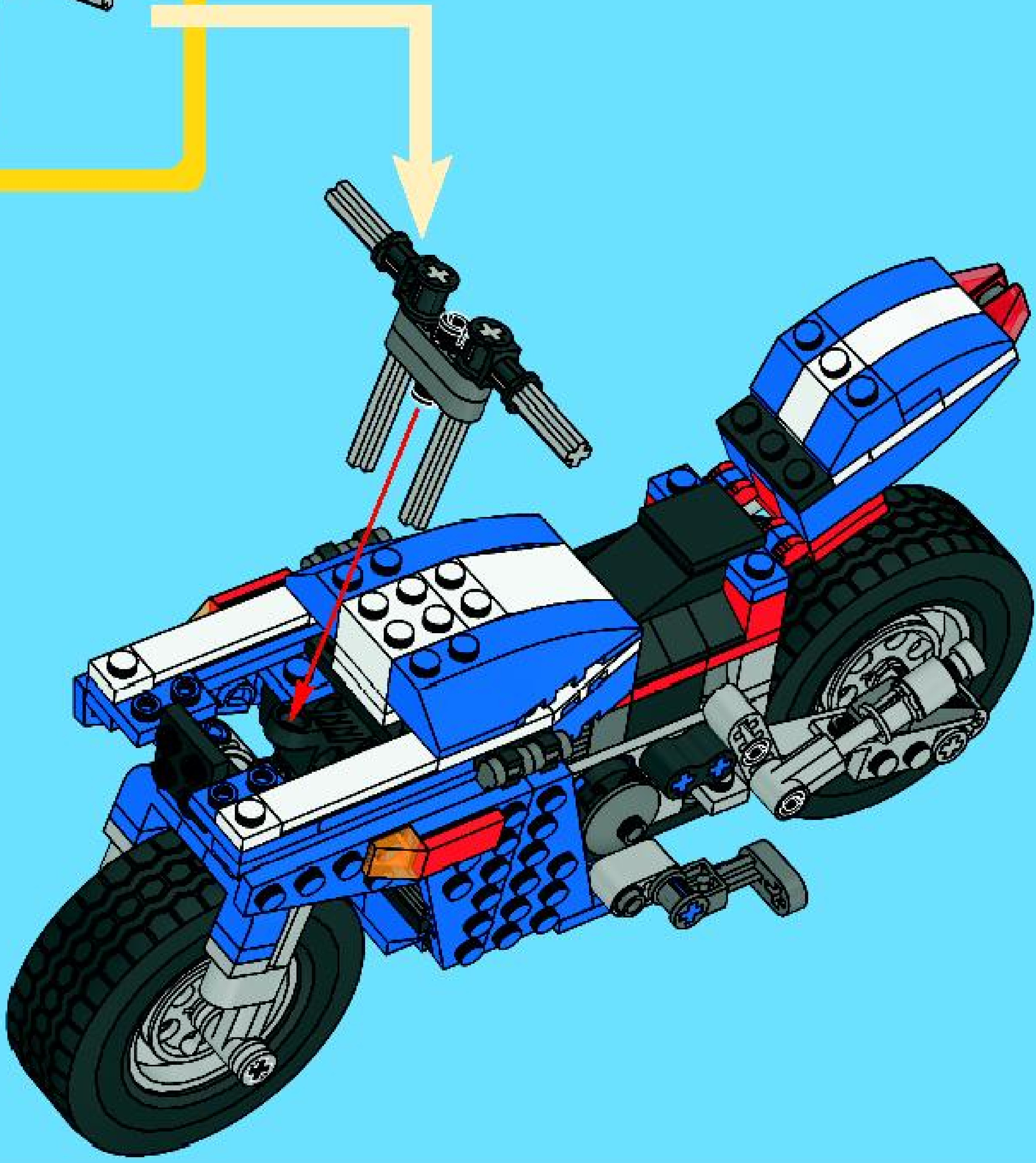

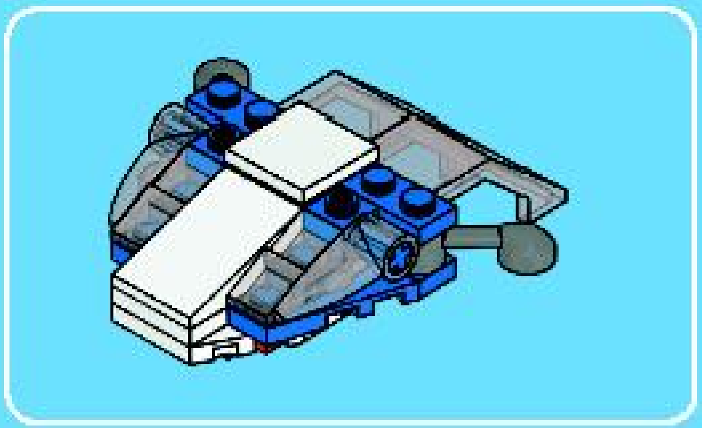

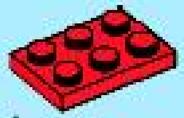
1x

1

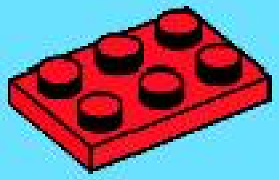

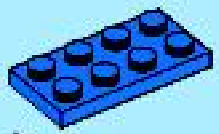
1x

2

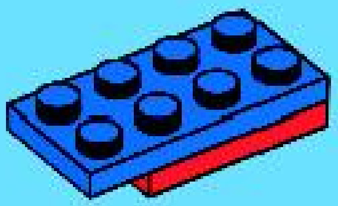

2x

1x

3

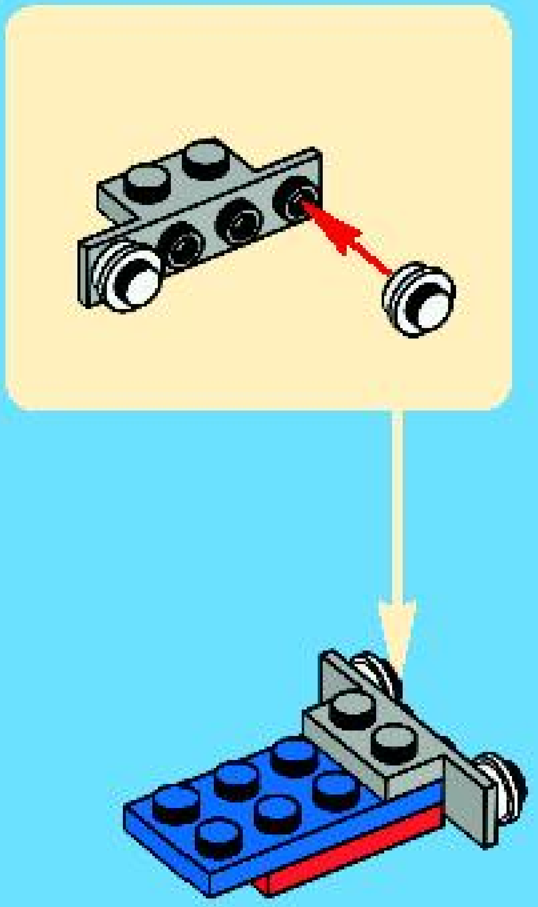

2x

4

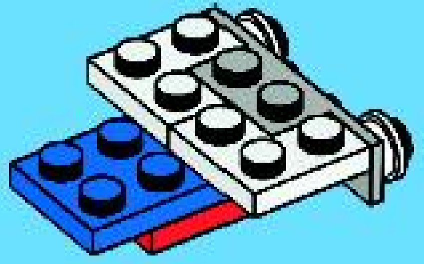

2x

1x

5

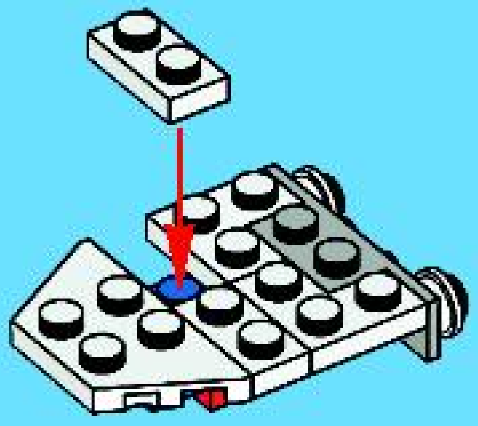

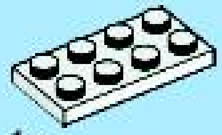

1x

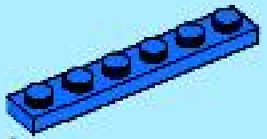

1x

6

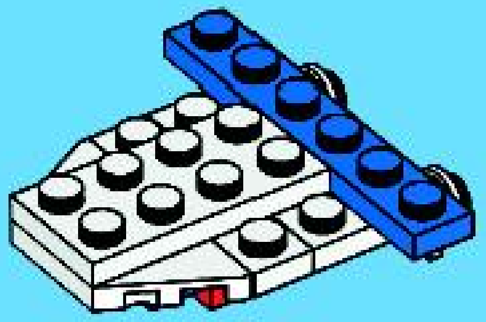

1x

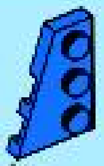

1x

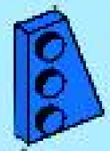

1x

7

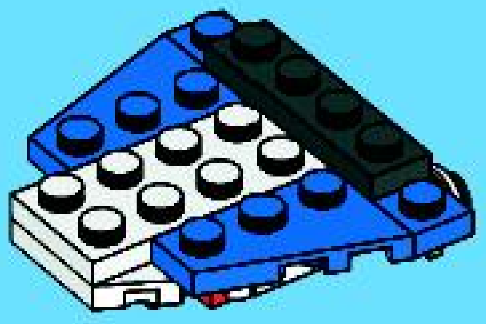

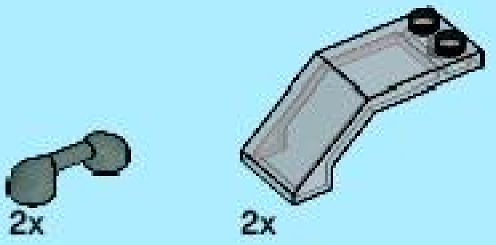

8

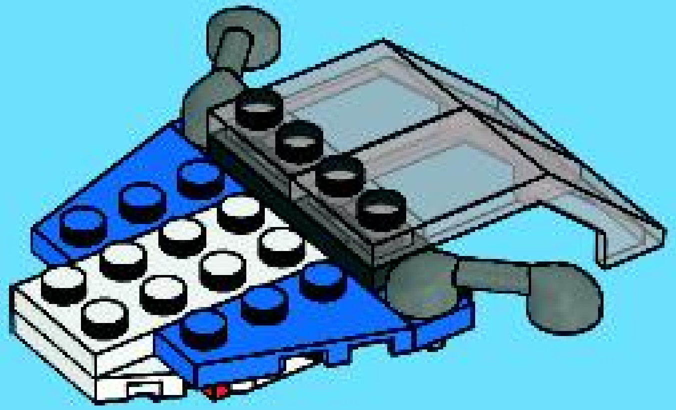

9

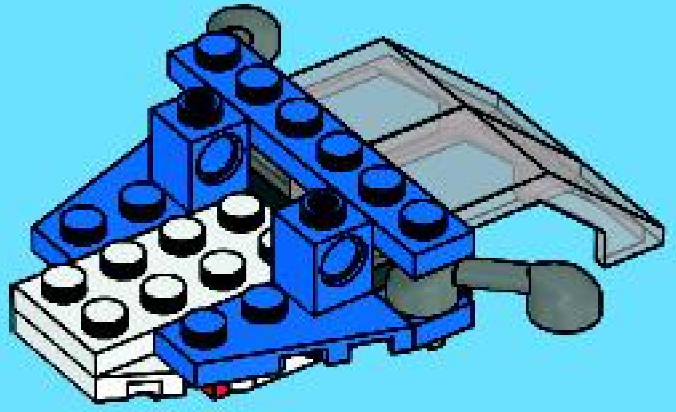

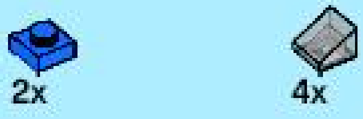

10

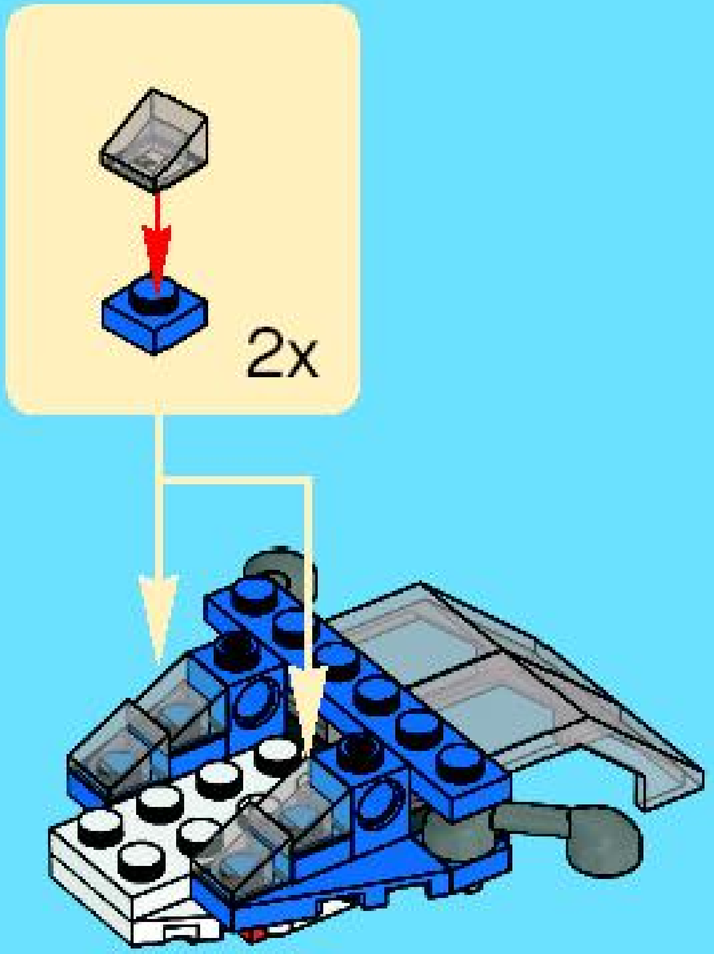

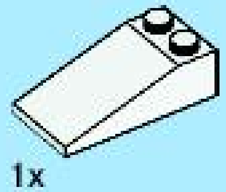

11

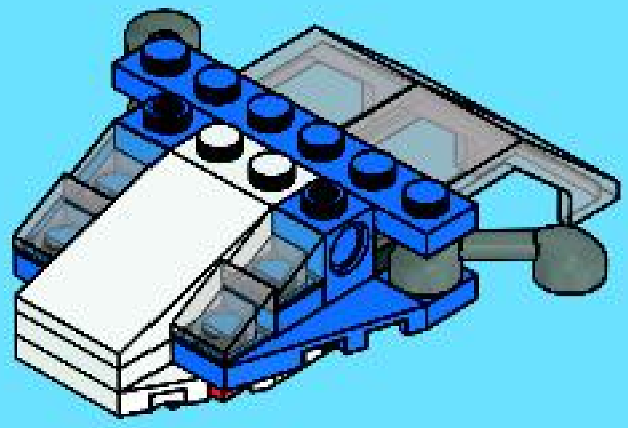

12

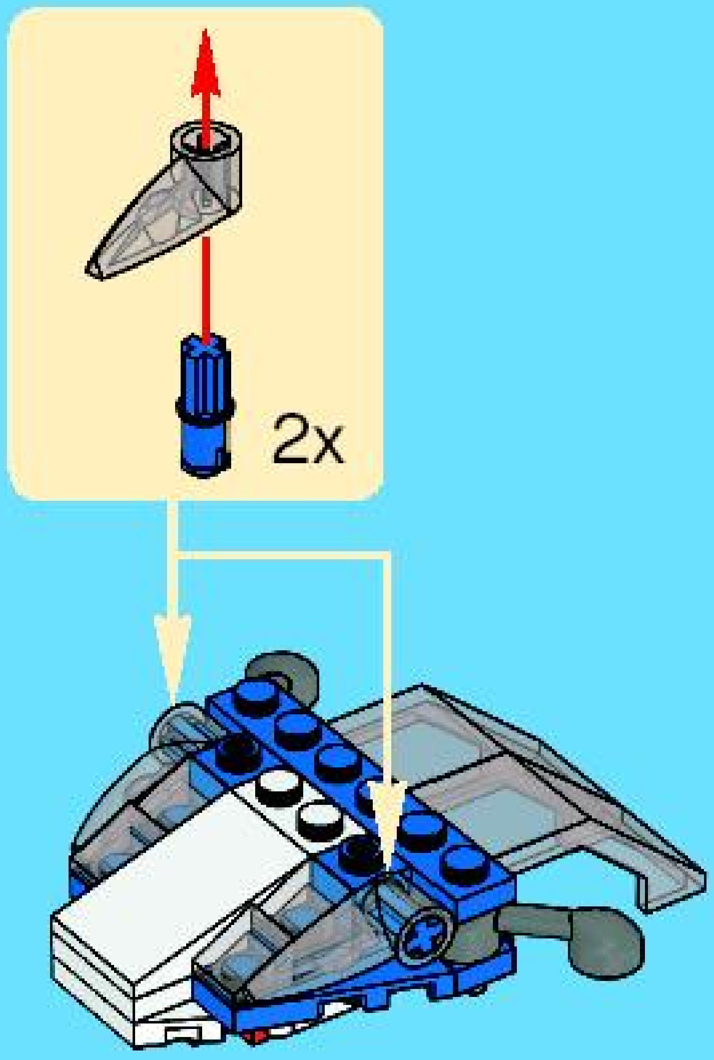

1x

13

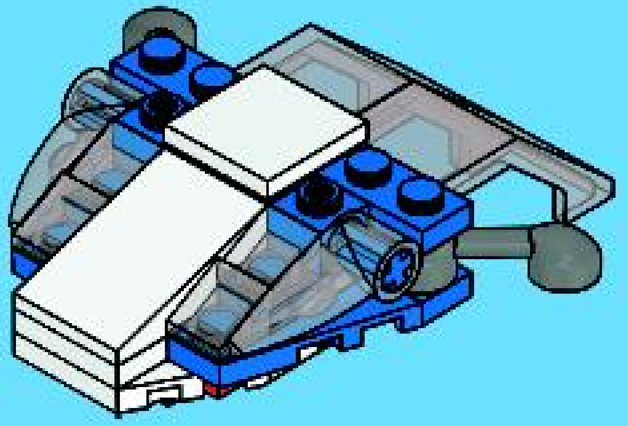

47

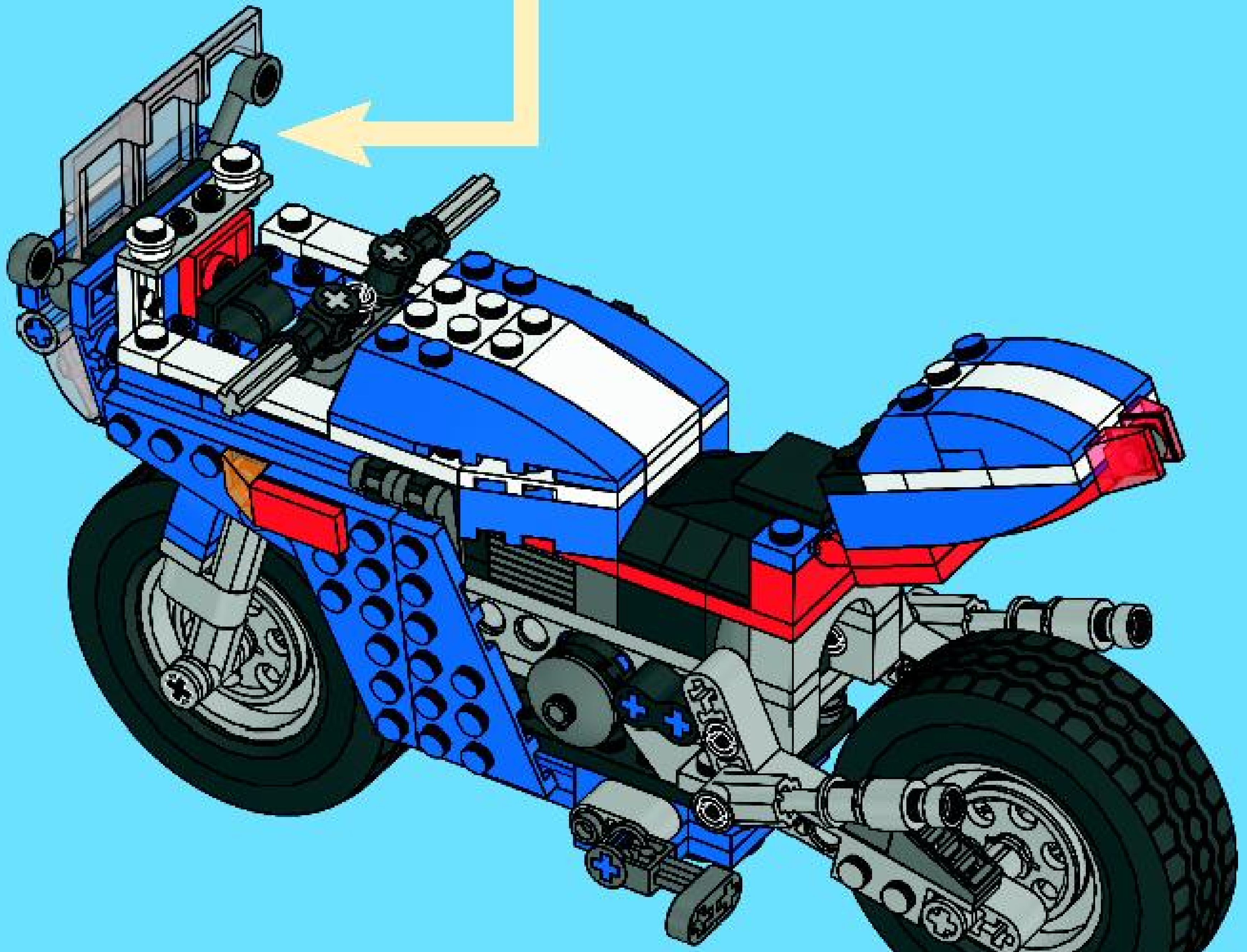

48

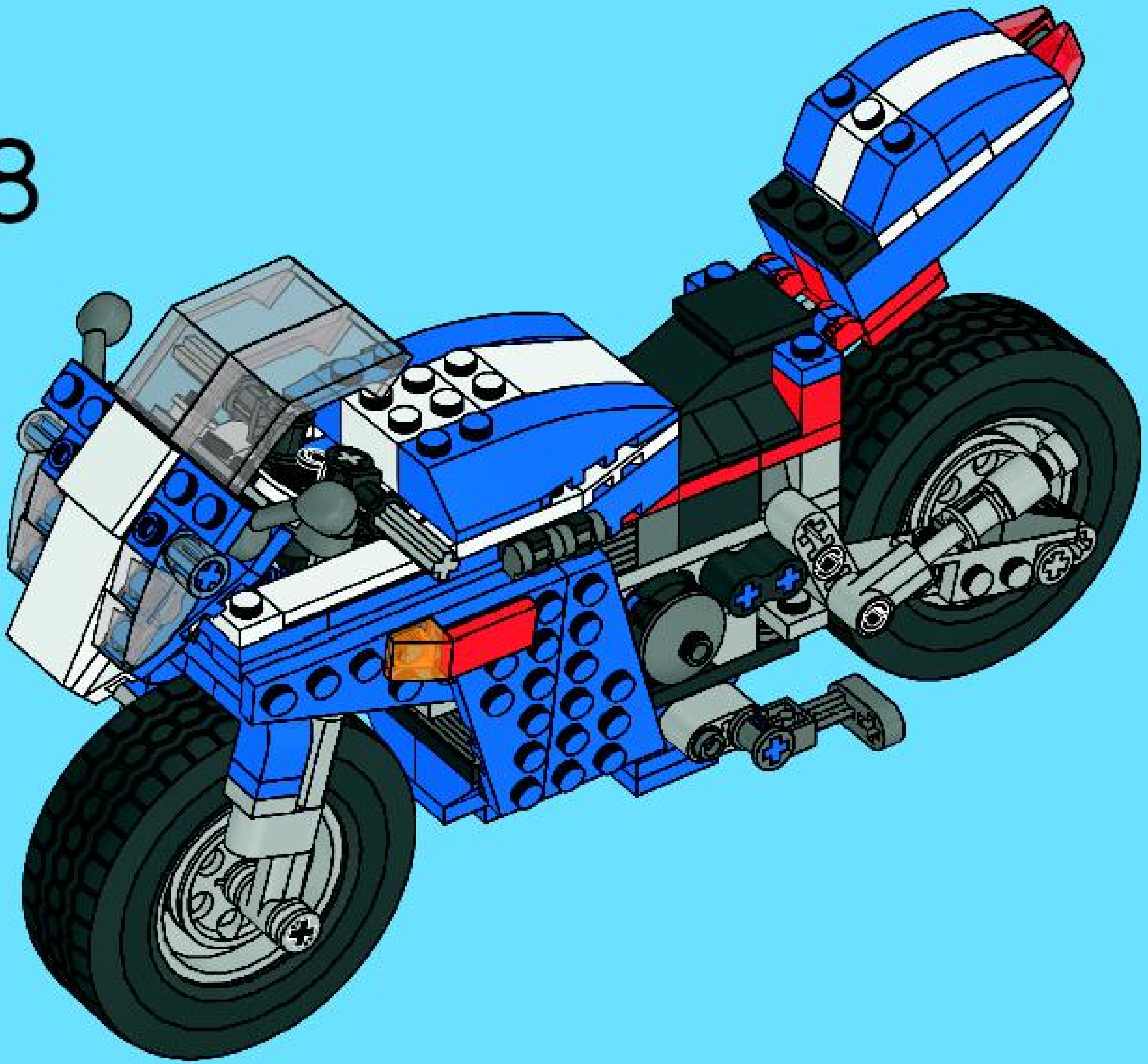

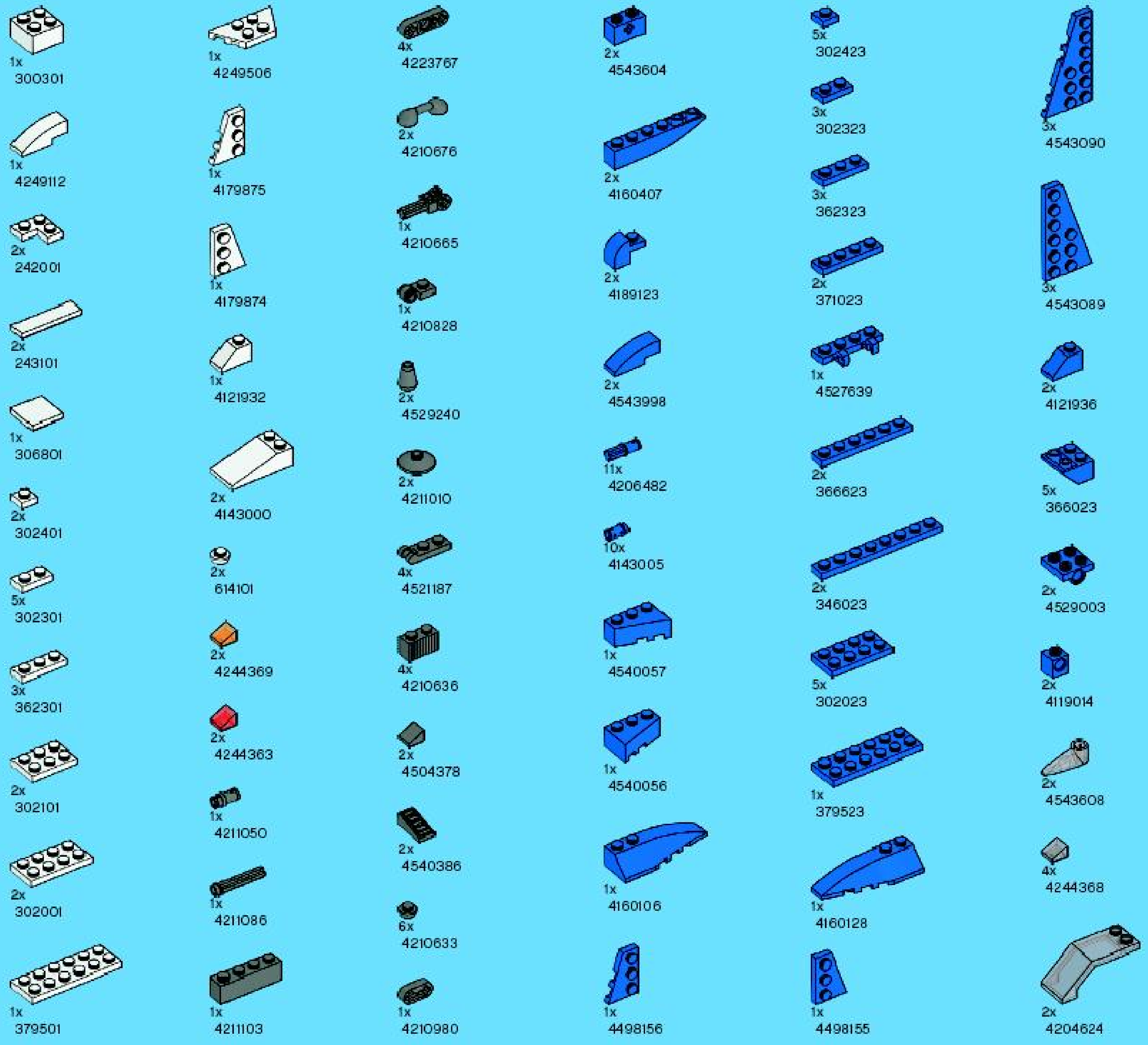
1x 300301
1x 4249112
2x 242001
2x 243101
1x 306801
2x 302401
5x 302301
3x 362301
2x 302101
2x 302001
1x 379501
1x 4249506
1x 4179875
1x 4179874
1x 4121932
2x 4143000
2x 614101
2x 4244369
2x 4244363
1x 4211050
1x 4211086
1x 4211103
4x 4223767
2x 4210676
1x 4210665
1x 4210828
2x 4529240
2x 4211010
4x 4521187
4x 4210636
2x 4504378
2x 4540386
6x 4210633
1x 4210980
2x 4543604
2x 4160407
2x 4189123
2x 4543998
11x 4206482
10x 4143005
1x 4540057
1x 4540056
1x 4160106
1x 4498156
5x 302423
3x 302323
3x 362323
2x 371023
1x 4527639
2x 366623
2x 346023
5x 302023
1x 379523
1x 4160128
1x 4498155
3x 4543090
3x 4543089
2x 4121936
5x 366023
2x 4529003
2x 4119014
2x 4543608
4x 4244368
2x 4204624

2x
4107081

7x
4121715

2x
370626

2x
4198367

1x
306826

1x
4543263

2x
4519849

1x
362326

3x
371026

2x
403226

1x
302126

3x
302026

4x
300426

6x
4504382

1x
329826

2x
370126

1x
281726

2x
281526

2x
4235705

1x
303526

1x
301021

1x
4160406

2x
306921

2x
4183050

2x
362321

2x
302121

2x
302021

1x
4142865

6x
4211573

4x
4211622

4x
4211550

3x
4282740

3x
4515184

1x
4211435

4x
4211815

4x
4211639

1x
4211805

2x
4512360

2x
4211399

2x
4251149

1x
4211438

2x
4211406

2x
4496707

2x
4211437

2x
4211412

1x
4278273

1x
4211651

2x
4211624

2x
4211374

2x
4494222

2x
4211473

Customer Service
Kundenservice
Service Consommateurs
Servicio Al Consumidor
www.lego.com/service or dial
: 00800 5346 5555
: 1-800-422-5346

www.nielsen.com/LEGO

WIN LEGO® PRODUCTS

Fill out a survey and you might WIN a cool LEGO product!
NO PURCHASE NECESSARY
Open to all residents where not prohibited
Go to www.acnielsen.aim.dk/LEGO to fill out a survey for a chance to win a LEGO product.

WIN LEGO® PRODUCTEN

Vul een enquêteformulier in en maak kans op een cool LEGO® product!
Kopen niet nodig
Iedereen uit landen waar geen enquêteverbod geldt mag deelnemen.
Ga naar www.acnielsen.aim.dk/LEGO, vul een enquêteformulier in en maak kans op een LEGO product.

GEWINNE LEGO® PRODUKTE

Nimm an der Umfrage teil und GEWINNE ein tolles LEGO® Produkt!
Die Teilnahme am Gewinnspiel führt zu keinerlei Kaufverpflichtungen
Teilnahme in allen nicht ausgeschlossenen Ländern möglich
Wir verlosen unter allen Teilnehmern der Umfrage auf www.acnielsen.aim.dk/LEGO LEGO Produkte.

GAGNE DES PRODUITS LEGO®

Réponds à un questionnaire et tu pourrais GAGNER un produit LEGO® très cool !
Aucune obligation d'achat.
Ouvert à tous les résidents des pays autorisés.
Visite www.acnielsen.aim.dk/LEGO pour répondre à un questionnaire et avoir une chance de gagner un produit LEGO.

レゴ®製品を「当てよう」

アンケートに記入して、かっこいいレゴ®製品を当てよう！
お買い上げの必要はありません。
禁止されていない限り、すべての皆様にご利用いただけます。
www.acnielsen.aim.dk/LEGOにアクセスして、アンケートにご記入ください。当選者にはレゴ製品を差し上げます。

www.LEGO.com

©2009 The LEGO Group. 4550081